軽乗用車

メーカー			ホンダ
型　　式			DBA-JF1
呼　　称			N-BOX
乗車定員		人	4
車両重量		kg	960
燃　　料			ガソリン
寸　　法	全長L	mm	3,390
	全幅W	mm	1,470
	全高H	mm	1,780
駆動方式			2ＷＤ

乗用車（ｺﾝﾊﾟｸﾄ・ﾊｲﾌﾞﾘｯﾄﾞ）

メーカー			トヨタ
型　　式			DAA-NHP10
呼　　称			アクア
乗車定員		人	5
車両重量		kg	1,100
燃　　料			ガソリン
寸　　法	全長L	mm	3,990
	全幅W	mm	1,690
	全高H	mm	1,450
駆動方式			2WD

ライトバン（ステーションワゴン）

メーカー			トヨタ
型　　式			DBA-NCP58G
呼　　称			ライトバン
乗車定員		人	5
車両重量		kg	1,060
燃　　料			ガソリン
寸　　法	全長L	mm	4,300
	全幅W	mm	1,690
	全高H	mm	1,510
駆動方式			2WD

ワンボックス

メーカー			トヨタ
型　　式			LDF-KDH201V
呼　　称			ワンボックス
積載荷重		kg	1000(850)
乗車定員		人	2(5)
車両重量		kg	1,950
燃　　料			軽油
寸　　法	全長L	mm	4,690
	全幅W	mm	1,690
	全高H	mm	1,980
駆動方式			2WD

軽トラック（2WD・4WD）

AT車 2WD	AT車 4WD	CVT車 4WD スマートアシスト車

メーカー			ダイハツ	ダイハツ	ダイハツ
型　　式			EBD-210P	EBD-510P	3BD-S510P
呼　　称			軽トラック 2WD	軽トラック 4WD	軽トラック 4WD
積載荷重		kg	350	350	350
乗車定員		人	2	2	2
車両重量		kg	780	810	850
燃　　料			ガソリン	ガソリン	ガソリン
寸　　法	全長L	mm	3,390	3,395	3,395
	全幅W	mm	1,470	1,475	1,475
	全高H	mm	1,780	1,780	1,780
	荷台長L′	mm	1,940	1,940	1,940
	荷台幅W′	mm	1,410	1,410	1,410
	荷台高 L′	mm	285	285	285
駆動方式			2WD	4WD	4WD
トランスミッション			4AT	4AT	CVT(自動無段変速機)

衝突警報機能（対車両・対歩行者［昼夜］）

衝突回避支援ブレーキ機能（対車両・対歩行者［昼夜］）

走行中に前方の車両（二輪車、自転車を含む）、歩行者（昼夜対応）を認識し、衝突の危険性があると判断した場合にドライバーへ注意喚起。
さらに危険性が高まった場合には緊急ブレーキで減速。衝突の回避や、衝突時の被害軽減に寄与します。

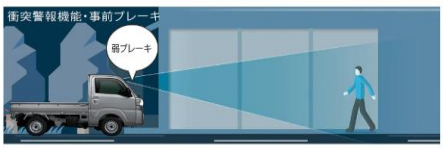

走行中に前方の車両（二輪車、自転車を含む）や歩行者をステレオカメラが検知し、衝突の危険性があると判断した場合、ブザー音とメーター内表示で警告します。衝突の危険性がさらに高まったとシステムが判断した場合、弱いブレーキをかけます。

事前ブレーキが作動している時にドライバーがブレーキペダルを踏み込むと、ブレーキアシストが作動し、ブレーキ制動力を高めます。衝突が避けられないとシステムが判断した場合、強いブレーキで減速。衝突の回避や、被害の軽減をサポートします。

軽ダンプ（4WD）

メーカー			ダイハツ
型　　式			EBD-510P
呼　　称			軽トラック
積載荷重		kg	350
乗車定員		人	2
車両重量		kg	1,020
燃　　料			ガソリン
寸　　法	全長L	mm	3,390
	全幅W	mm	1,470
	全高H	mm	1,835
	荷台長L′	mm	1,880
	荷台幅W′	mm	1,380
	荷台高Ｌ′	mm	320
駆動方式			4WD

最大積載量 350kg

土 砂 禁

ＡＴ車
4WD

ダンプ駆動方式
電動モーター式

軽ワゴン

メーカー			ダイハツ
型　　式			EBD-S331V
呼　　称			軽トラック
積載荷重		kg	350(250)
乗車定員		人	2（4）
車両重量		kg	970
燃　　料			ガソリン
寸　　法	全長L	mm	3,390
	全幅W	mm	1,470
	全高H	mm	1,870
	荷台長L′	mm	1,880
	荷台幅W′	mm	1,380
	荷台高Ｌ′	mm	320
駆動方式			2WD・4WD

ＡＴ車
2WD

ＡＴ車
4WD

２Ｔ平ボディトラック

メーカー			三菱ふそう	日野	日野
型　　式			SKG-FBA30	TPG-XZC605M	2RG-XZC605M
呼　　称			2t平	2t平	２t平
積載荷重		kg	2,000	2,000	2,000
乗車定員		人	3	3	3
車両総重量		kg	4,985	4,635	4,655
燃　　料			軽油	軽油	軽油
燃料タンク容量		L	70	70	70
寸　法	全長L	mm	4,690	4,690	4,690
	全幅W	mm	1,690	1,700	1,690
	全高H	mm	1,980	1,980	1,980
	荷台長L’	mm	3,115	3,115	3,115
	荷台幅W’	mm	1,615	1,615	1,615
	荷台高Ｌ’	mm	380	380	380

２Ｔ平ボディワイドロングマルチパワーゲート

メーカー			いすゞ
型　　式			TRG-NPR85AR
呼　　称			2t平ﾜｲﾄﾞﾛﾝｸﾞ
積載荷重		kg	2,000
乗車定員		人	3
車両総重量		kg	5,455
燃　　料			軽油
燃料タンク容量		L	70
寸　法	全長L	mm	6,350
	全幅W	mm	2,180
	全高H	mm	1,970
	荷台長L’	mm	4,210
	荷台幅W’	mm	2,080
	荷台高Ｌ’	mm	380
パワーゲート			マルチゲート

２Ｔドライアルミバン

メーカー			いすゞ
型　　式			BKG-NLR85AN
呼　　称			2tｱﾙﾐﾊﾞﾝ
積載荷重		kg	2,000
乗車定員		人	3
車両総重量		kg	4,775
燃　　料			軽油
燃料タンク容量		L	70
寸　法	全長L	mm	4,930
	全幅W	mm	1,890
	全高H	mm	2,810
	荷台長L′	mm	3,150
	荷台幅W′	mm	1,790
	荷台高Ｌ′	mm	1,885

２Ｔアルミバン（ﾜｲﾄﾞﾛﾝｸﾞﾏﾙﾁﾊﾟﾜｰｹﾞｰﾄ付）

メーカー			三菱ふそう
型　　式			TRG-NPR85AR
呼　　称			2t平ﾜｲﾄﾞﾛﾝｸﾞ
積載荷重		kg	2,000
乗車定員		人	3
車両総重量		kg	5,455
燃　　料			軽油
燃料タンク容量		L	70
寸　法	全長L	mm	6,330
	全幅W	mm	2,220
	全高H	mm	3,040
	荷台長L′	mm	
	荷台幅W′	mm	
	荷台高Ｌ′	mm	
パワーゲート			マルチゲート

２Ｔ保冷車

メーカー			日野
型　　式			TKG-XZC610T
呼　　称			2t保冷車
積載荷重		kg	2,000
乗車定員		人	3
車両総重量		kg	4,975
燃　　料			軽油
燃料タンク容量		L	70
寸　法	全長L	mm	5,010
	全幅W	mm	1,910
	全高H	mm	2,870
	荷台長L′　(内寸)	mm	3,200(2,950)
	荷台幅W′　(内寸)	mm	1,860(1,680)
	荷台高Ｌ′　(内寸)	mm	2100(1,798)

２Ｔ/３Ｔダンプ

メーカー			三菱ふそう	三菱ふそう	三菱ふそう
型　　式			KK-FE51CBD	SKG-FBA30	SKG-FBA60
呼　　称			2tダンプ	2tダンプ	3tダンプ
積載荷重		kg	2,000	2,000	3,000
乗車定員		人	3	3	3
車両総重量		kg	5,005	4,985	6,025
燃　　料			軽油	軽油	軽油
燃料タンク容量		L	70	70	70
寸　法	全長L	mm	4,690	4,690	4,690
	全幅W	mm	1,690	1,690	1,690
	全高H	mm	1,970	1,980	1,980
	荷台長L′	mm	3,050	3,000	3,000
	荷台幅W′	mm	1,600	1,600	1,600
	荷台高Ｌ′		320	320	370
アオリシート			ー	手動	手動

メーカー			いすゞ	いすゞ	いすゞ
型　　式			TKG-NJR85AD	TPG-NJR85AD	TKG-NJR85AD
呼　　称			2tダンプ	2tダンプ	3tダンプ
積載荷重		kg	1,950	1,950	3,000
乗車定員		人	3	3	3
車両総重量		kg	4,995	4,925	6,105
燃料			軽油	軽油	軽油
燃料タンク容量		L	70	70	70
寸　法	全長L	mm	4,690	4,690	4,690
	全幅W	mm	1,690	1,690	1,690
	全高H	mm	1,970	1,970	1,980
	荷台長L′	mm	3,000	3,000	3,000
	荷台幅W′	mm	1,600	1,600	1,600
	荷台高Ｌ′	mm	320	320	370
アオリシート			自動	自動	自動

メーカー			日野	日野
型　　式			TKG-XZC610T	2RG-XZU600T
呼　　称			2tダンプ	2tダンプ
積載荷重		kg	2,000	5,215
乗車定員		人	3	3
車両総重量		kg	4,965	4,925
燃　　料			軽油	軽油
燃料タンク容量		L	70	70
寸　法	全長L	mm	4,680	4,690
	全幅W	mm	1,690	1,690
	全高H	mm	1,940	1,970
	荷台長L′	mm	3,000	3,000
	荷台幅W′	mm	1,600	1,600
	荷台高Ｌ′	mm	320	320
アオリシート			自動	手動

４ｔダンプ

メーカー			いすゞ	日野
呼　　称			TKG-FRR90S1	TKG-FC9JCAP
積載荷重		kg	3,750	3,550
乗車定員		人	3	3
車両総重量		kg	7,955	7,985
燃　　料			軽油	軽油
燃料タンク容量		L	100	100
寸法	全長L	mm	5,430	5,370
	全幅W	mm	2,210	2,210
	全高H	mm	2,490	2,480
	荷台長L'(Lゲート)	mm	3,400(3,350)	3,400(3,350)
	荷台幅W'(Lゲート)	mm	2,060(2,060)	2,060(2,060)
	荷台高さ'(Lゲート)	mm	320(340)	320(340)
アオリシート			自動	自動
リヤゲート			標準・Ｌゲート	標準・Ｌゲート

４ｔ散水車

メーカー			いすゞ
呼　　称			TKG-NPR85YN
積載荷重		kg	4,000
乗車定員		人	3
車両総重量		kg	7,305
燃　　料			軽油
燃料タンク容量		L	70
寸法	全長L	mm	5,450
	全幅W	mm	2,070
	全高H	mm	2,210
アオリシート			自動
リヤゲート			標準・Ｌゲート

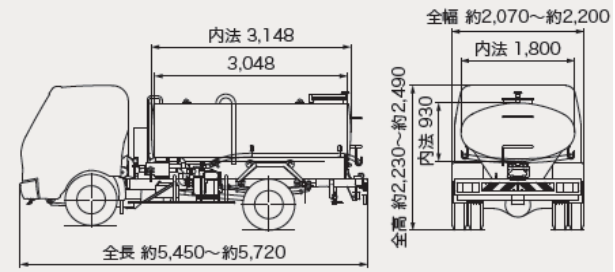

■主要諸元

架装形式		LH04-302R-A	LH04-302R-A	LH04-302R-A
架装シャシ		4t車級	4t車級	4t車級
車両全長		約5,450～約5,720mm	約5,450～約5,720mm	約5,450～約5,720mm
車両全幅		約2,070～約2,200mm	約2,070～約2,200mm	約2,070～約2,200mm
車両全高		約2,230～約2,490mm	約2,230～約2,490mm	約2,230～約2,490mm
乗員		2～3名	2～3名	2～3名
最大積載量		3,850～4,000kg	3,850～4,000kg	3,850～4,000kg
車両総重量		約7,425～約7,955kg	約7,425～約7,955kg	約7,425～約7,955kg
タンク	形状			
	長さ	3,148mm	3,148mm	3,148mm
	長径	1,800mm	1,800mm	1,800mm
	短径	930mm	930mm	930mm
	内容積	4,073L	4,073L	4,073L
	材質	鋼板 (下面t3.2、側面t2.3)		
	内面処理	亜鉛メタリコン		
	マンホール	全ハッチ式マンホールカバー付(後方1個)		
	注入口口径	φ440mm		
	液面計	タンク前方左 1個		
	ハンドレール	無し		
	タンクサイドステップ	無し		
	タンクラダー	タンク後部 1個		
ポンプ	形状	自吸式隔壁型		
	吸込揚程	6m		
	最大吐出量	1,000L／min		
	最大吐出圧力	294kPa[3.0kgf／cm²]		
	動力	ディーゼルエンジン		
配管関係	サイズ・系統	2B STK(白)-4方コック式		
	吸水口	2B 左1個 PTメス		
	排水口	1.5B 左1個 マチノオス		
	前方洗浄散水	無し		1B前方左右 クローズタイプ
	後方重力散水	1.5B 後方左右		

散水弁	前方	開閉方式	無し	電気開閉弁式 (1個 左右同時)
		コントロール		キャブ内スイッチ
	後方	開閉方式	電気開閉弁式 (1個 左右同時)	
		コントロール	キャブ内スイッチ	
外装関係	吸水ホース格納		フックタイプ(丸棒U型)	
	通成計		無し	
	ガバナコントロール		無し	
	サイドバンパ		無し	パイプ 1段
	リヤバンパ		鉄製(t3.2)、ランプ埋め込み式	
	リヤフェンダ		鉄製 角型	
	ツールボックス		シャシフレーム後端 (載せし)	
装備品	吸水ホース		塩ビ製 先端ストレーナ付 2B×8m×1本	塩ビ製 先端ストレーナ付 2B×8m×1本
	プラトウカゴ		無し	
	フートバルブ		無し	
	呼水室(又はタンク)		ポリタンク 10L (キャブ内収納)	
	横止め		一対	
積込部品	排水(放水)ホース		無し	
	放水ノズル		無し	
	散水弁用スパナ	前方用	無し	
		後方用	無し	
	ホースレンチ		無し	
	ホースパッキン		無し	
図面番号			4	5	6

※重量はシャシメーカーの届け値で表示しています。※架装シャシにより諸元値は異なります。

４ｔスーパー散水車

メーカー			いすゞ
呼　　称			TKG-NPR85YN
積載荷重		kg	4,000
乗車定員		人	3
車両総重量		kg	7,305
燃　　料			軽油
燃料タンク容量		L	70
寸法	全長L	mm	5,450
	全幅W	mm	2,070
	全高H	mm	2,210
高圧洗浄機			
型　　式			SEV-2108SSR
ポンプ吐出圧力			8.0MPa/82Kg/cm^2
水　　量			23.0L/min
回　転　数			1750min^{-1}
エンジン名　称			空冷４ｻｲｸﾙｶﾞｿﾘﾝｴﾝｼﾞﾝ
総　排　気　量			215cc
定　格　出　力			4.0KW(5.5PS)/1800min^{-1}
最　大　出　力			5.1KW(7.0PS)
始　動　方　式			ｾﾙｽﾀｰﾀｰ式(ﾘｺｲﾙｽﾀｰﾀｰ式)
使　用　燃　料			無鉛レギュラーガソリン
燃料タンク容量			8.0 L
寸　　法			L 763xW500xH624
乾　燥　重　量			67 Kg

架装形式	最大積載量	架装シャシ	ポンプ		備考
			最大吐出量	最大吐出圧	
LH04-304S	3,800～4,000kg	4t車級	1,200L/min	490kPa	PTO式洗浄散水車・重力散水車の両方に対応

自動吸入スイッチひとつでタンク満量までの全自動制御を実現した「スーパー散水車」

吸水作業時のバルブ切換えやエンジン回転数を自動制御することで、吸水作業の準備から終了までを従来の散水車の約1/2の工程で行うことができます。

また、吸水作業完了後は切換弁を自動で「排出」に切換えるため、すぐに次の散水作業が可能です。

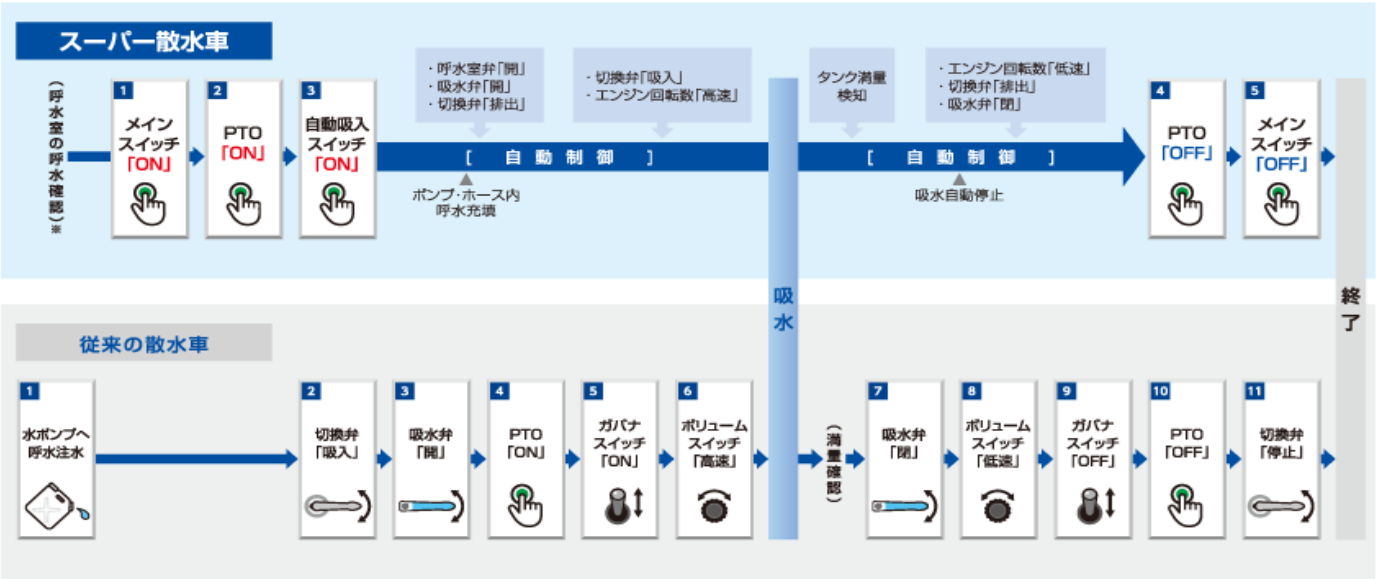

※呼水室に呼水が入ってない場合、呼水室への呼水注水により自動吸入が可能となります。また、水ポンプへ呼水注水をしての通常吸入も可能です。
（通常吸入の場合、各バルブ操作及びタンク満量検知以降は自動制御となります。）

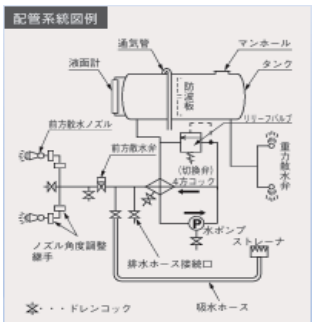

2.9ｔクレーン付3.0ｔトラック（4段ブーム）

メーカー			いすゞ	日野
型　　式			KC-FRR33L4	KK-FRR35K4S
呼称　吊荷過重			2.93t吊×4段	2.93t吊×4段
			カーゴクレーン	カーゴクレーン
積載荷重		kg	3,000	3,300
乗車定員		人	3	3
車両重量		kg	7,165	7,475
燃　　料			軽油	
燃料タンク容量		L	70	70
寸法	全長L	mm	5,990	5,980
	全幅W	mm	1,890	1,900
	全高H	mm	2,710	2,820
	荷台長L′	mm	3,620	3,600
	荷台幅W′	mm	1,780	1,780
	荷台高Ｌ′	mm	390	390

作業半径 - 揚程図

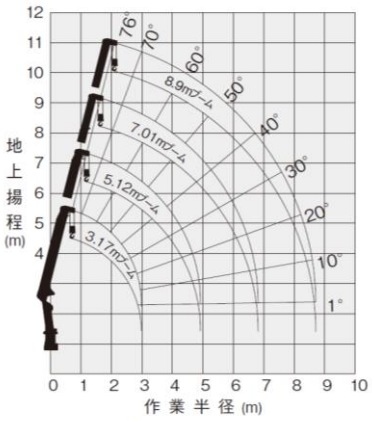

本図はブームのたわみを含んでいません。

定格総荷重表(t)　＜側方・後方領域＞

■A性能

3.17m ブーム、5.12m ブーム

	アウトリガ張出幅	作業半径(m)							
		1.6	2.0	2.5	3.0	3.5	4.0	4.5	4.92
空車時定格総荷重	最大	2.93	2.33	1.85	1.43	1.08	0.85	0.68	0.58
	中間(3.1m)	2.93	2.28	1.65	1.15	0.85	0.68	0.55	0.45
	最小	1.58	0.98	0.68	0.48	0.38	0.28	0.25	0.23
クレーン強度定格総荷重		2.93	2.33	1.88	1.50	1.25	1.08	0.93	0.85

7.01m ブーム

	アウトリガ張出幅	作業半径(m)									
		2.2	2.5	3.0	3.5	4.0	4.5	5.0	5.5	6.0	6.81
空車時定格総荷重	最大	1.88	1.68	1.35	1.08	0.85	0.68	0.55	0.48	0.43	0.35
	中間(3.1m)	1.88	1.60	1.15	0.85	0.68	0.55	0.43	0.38	0.33	0.28
	最小	0.78	0.58	0.43	0.33	0.28	0.23	0.18	0.15	0.13	0.10
クレーン強度定格総荷重		1.88	1.68	1.43	1.23	1.08	0.93	0.83	0.73	0.65	0.58

8.9m ブーム (前方領域作業禁止)

	アウトリガ張出幅	作業半径(m)							
		3.0	3.5	4.0	5.0	6.0	7.0	8.0	8.7
空車時定格総荷重	最大	1.08	1.08	0.83	0.53	0.43	0.33	0.25	0.23
	中間(3.1m)	1.08	0.83	0.65	0.43	0.33	0.25	0.20	0.18
クレーン強度定格総荷重		1.08	1.08	0.98	0.78	0.65	0.55	0.48	0.43

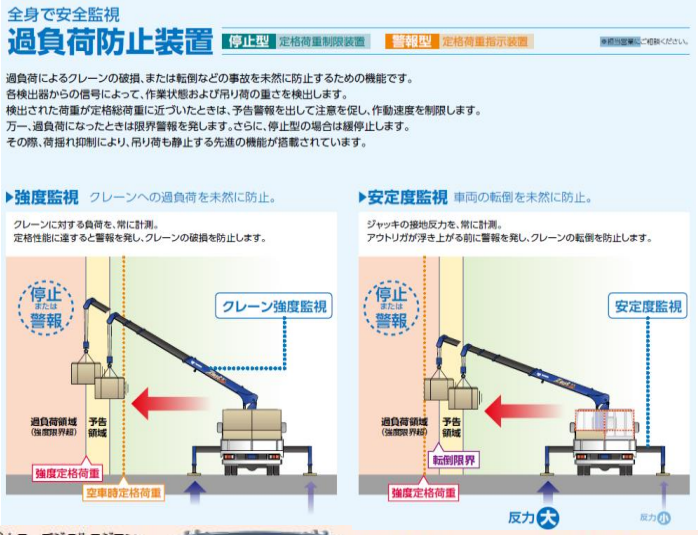

全車ラジコン装着車

※ラジコンはオプションとなります

2.9ｔクレーン付4.0ｔトラック(4段ブーム)

メーカー			いすゞ	日野
型　　式			KC-FRR33L4	KK-FRR35K4S
呼　　称			2.93t吊×4段	2.93t吊×4段
			カーゴクレーン	カーゴクレーン
積載荷重		kg	2,650	2,200
乗車定員		人	3	3
車両重量		kg	7,955	7,955
燃　　料			軽油	
燃料タンク容量		L	100	100
寸法	全長L	mm	8,130	8,160
	全幅W	mm	2,260	2,270
	全高H	mm	3,040	2,960
	荷台長L'内寸	mm	5,450	5,500
	荷台幅W'	mm	2,100	2,100
	荷台高 L'	mm	400	400

作業半径 - 揚程図

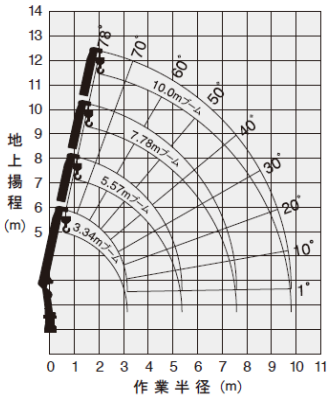

本図はブームのたわみを含んでいません。

定格総荷重表(t)　<側方・後方領域>

3.34m ブーム、5.57m ブーム

	アウトリガ張出幅	作業半径(m)							
		2.4	2.6	3.0	3.5	4.0	4.5	5.0	5.37
空車時 定格総荷重	最大	2.93	2.93	2.48	2.08	1.78	1.53	1.33	1.23
	中間(3.8m)	2.93	2.93	2.43	1.98	1.58	1.28	1.08	0.98
	最小	1.38	1.18	0.93	0.68	0.58	0.48	0.38	0.33
クレーン強度定格総荷重		2.93	2.93	2.48	2.08	1.78	1.58	1.38	1.28

7.78m ブーム

	アウトリガ張出幅	作業半径(m)										
		2.7	3.2	3.5	4.0	4.5	5.0	5.5	6.0	6.5	7.0	7.58
空車時 定格総荷重	最大	2.33	2.03	1.83	1.60	1.40	1.23	1.10	0.98	0.88	0.78	0.70
	中間(3.8m)	2.33	2.03	1.83	1.53	1.28	1.08	0.93	0.83	0.73	0.65	0.58
	最小	0.83	0.63	0.55	0.43	0.35	0.28	0.23	0.20	0.18	0.15	0.13
クレーン強度定格総荷重		2.33	2.03	1.83	1.63	1.48	1.33	1.23	1.13	1.03	0.95	0.88

10.0m ブーム (前方領域作業禁止)

	アウトリガ張出幅	作業半径(m)						
		4.0	5.0	6.0	7.0	8.0	9.0	9.8
空車時 定格総荷重	最大	1.33	1.10	0.90	0.75	0.63	0.53	0.48
	中間(3.8m)	1.33	1.03	0.80	0.65	0.53	0.45	0.40
クレーン強度定格総荷重		1.33	1.10	0.93	0.80	0.70	0.63	0.58

全車ラジコン装着車

※ラジコンはオプションとなります

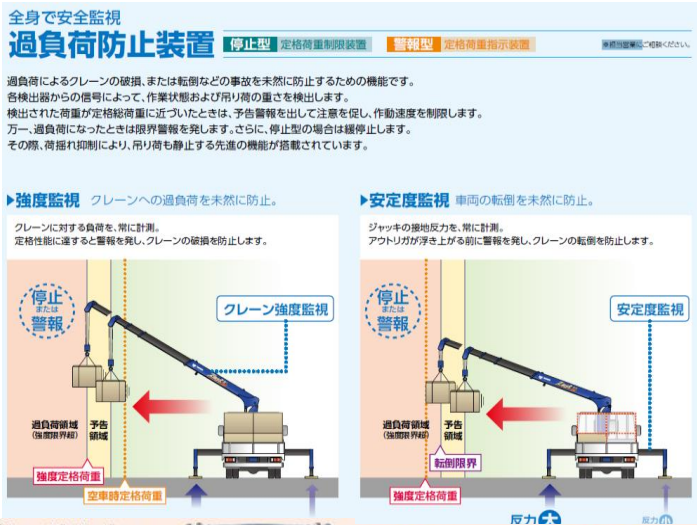

高所作業車(9.9m/12m/15m/17m/22m/27m/32m)

型　式			AT-100TG	AT-100TT	AT121TG-F	AT121TG-R	SB12A	AT150S
呼　称			9.9m	9.9m(FTR)	12m	12m	12m	15.0m
			トラック高所作業車	トラック高所作業車	トラック高所作業車	トラック高所作業車	トラック高所作業車	スーパーデッキ
メーカー			タダノ	タダノ	タダノ	タダノ	アイチ	タダノ
走　行			タイヤ	タイヤ	タイヤ	タイヤ	タイヤ	タイヤ
作業床地上高	最大	m	9.9	9.9	11.9	12.3	12.0	14.8
積載荷重		kg	200kgまたは2名	200kgまたは2名	200kgまたは2名	200Kg又は2名	200Kg又は2名	1000
最大作業半径		m	7.6	7.6	9.8	10.2	9.9	10.9(100kg積載時)
作業台寸法　長×幅×高		mm	700×1,000×900	700×1,000×900	700×1,000×900	700×1,000×900	700×1,000×900	4,600×1,940×1,010
寸　法	全長L	mm	4,810	4,810	4,460	5,150	5,110	6,640
	全幅W	mm	1,690	1,730	1,880	1,890	1,930	2,070
	全高H	mm	2,800	2,820	3,180	2,810	2,790	3,630
アウトリガ張出幅(設置占有幅)		m	1.49(1.69)	1.49(1.73)	1.82(1.89)	1.82(1.89)	1.86(1.93)	4.1
駆動方法			エンジン	エンジン	エンジン	エンジン	エンジン	エンジン
燃料			軽油	軽油	軽油	軽油	軽油	軽油
車両重量		kg	6,435	5,865	6,615	6,785	6,985	7,065
架装シャシ			2.0tクラス	2.0tクラス	2.0tクラス	2.0tクラス	2.0tクラス	3.5tクラス
起伏角度		度	-17.5～80	-17.5～80	-17.5～80	-17.5～80	-12～84	-17～79

型　式			AT170TG	AT220TG	SK27A	AT-270TG	AT-280XTG	AT-320XTG
呼　称			17m	22m	27m	27m	28m	32m
			トラック高所作業車	トラック高所作業車	トラック高所作業車	トラック高所作業車	トラック高所作業車	トラック高所作業車
メーカー			タダノ	タダノ	アイチ	タダノ	タダノ	タダノ
走　行			タイヤ	タイヤ	タイヤ	タイヤ	タイヤ	タイヤ
作業床地上高	最大	m	17.0	22.4	27.0	27.0	28.0	32.0
積載荷重		kg	200kg又は2名	200kg又は2名	200kg又は2名	200kg又は2名	200kg又は2名	200Kg又は2名
最大作業半径		m	15.9	14.7	15.4	15.4	15.7	17.0
作業台寸法　長*幅*高		mm	700×1,200×960	700×1200×960	1,200×700×900	1,200×700×900	1,200×700×960	1,200×700×960
寸　法	全長L	mm	6,680	7,400	8,620	8,500	7,785	8,670
	全幅W	mm	1890	1,910	2,170	2,170	2,070	2,190
	全高H	mm	3,200	3,170	3,600	3,520	3,470	3,700
アウトリガ張出寸法		m	3.7	3.7	4.4	4.4	4.1	4.4
駆動方法			エンジン	エンジン	エンジン	エンジン	エンジン	エンジン
燃料			軽油	軽油	軽油	軽油	軽油	軽油
車両重量		kg	6,715	7,555	7,970	7,895	7,405	7,930
架装シャシ			3.0tクラス	3.0tクラス	4.0tクラス	4.0tクラス	3.5tクラス	4.0tクラス
起伏角度		度	-16～80	-16～80	-12～80	-12～80	-12～82	-12～82

高所作業車(9.9m/12m)後方格納/前方格納

9.9m

AT-100TG

9.9m

AT-100TT

12m

AT121TG-F

12m

AT121TG-R

12m

SB12A

型　式			AT-100TG	AT-100TT	AT121TG-F	AT121TG-R	SB12A
呼　称			9.9m	9.9m(FTR)	12m	12m	12m
			トラック高所作業車	トラック高所作業車	トラック高所作業車	トラック高所作業車	トラック高所作業車
メーカー			タダノ	タダノ	タダノ	タダノ	アイチ
走　行			タイヤ	タイヤ	タイヤ	タイヤ	タイヤ
作業床地上高	最大	m	9.9	9.9	11.9	12.3	12.0
積載荷重		kg	200kgまたは2名	200kgまたは2名	200kgまたは2名	200Kg又は2名	200Kg又は2名
最大作業半径		m	7.6	7.6	9.8	10.2	9.9
作業台寸法　長×幅×高		mm	700×1,000×900	700×1,000×900	700×1,000×900	700×1,000×900	700×1,000×900
寸　法	全長L	mm	4,810	4,810	4,460	5,150	5,110
	全幅W	mm	1,690	1,730	1,880	1,890	1,930
	全高H	mm	2,800	2,820	3,180	2,810	2,790
アウトリガ張出幅(設置占有幅)		m	1.49(1.69)	1.49(1.73)	1.82(1.89)	1.82(1.89)	1.86(1.93)
駆動方法			エンジン	エンジン	エンジン	エンジン	エンジン
燃料			軽油	軽油	軽油	軽油	軽油
車両重量		kg	6,435	5,865	6,615	6,785	6,985
架装シャシ			2.0tクラス	2.0tクラス	2.0tクラス	2.0tクラス	2.0tクラス
起伏角度		度	-17.5～80	-17.5～80	-17.5～80	-17.5～80	-12～84

高所作業車(15m/20m)スーパーデッキ

15m

AT150S

20m

AT200S

型　式			AT150S	AT-200S（Ⅱ）
呼　称			15.0m スーパーデッキ	20mｽｰﾊﾟｰﾃﾞｯｷ トラック高所作業車
メーカー			タダノ	タダノ
走　行			タイヤ	タイヤ
作業床地上高	最大	m	14.8	19.7
積載荷重		kg	1000	1,000
最大作業半径		m	10.9(100kg積載時)	11.4(100kg積載時)
作業台寸法　長×幅×高		mm	4,600×1,940×1,010	4,600×1,940×1,010
寸　法	全長L	mm	6,640	6,640
	全幅W	mm	2,070	2,070
	全高H	mm	3,630	3,630
アウトリガ張出幅(設置占有幅)		m	4.1	1.94/3.0/4.1/4.4
駆動方法			エンジン	エンジン
燃料			軽油	軽油
車両重量		kg	7,065	7,065
架装シャシ			3.5tクラス	3.5tクラス
起伏角度		度	-17～79	-17～79/61s

高所作業車(17m/22m/27m/28m/32m)

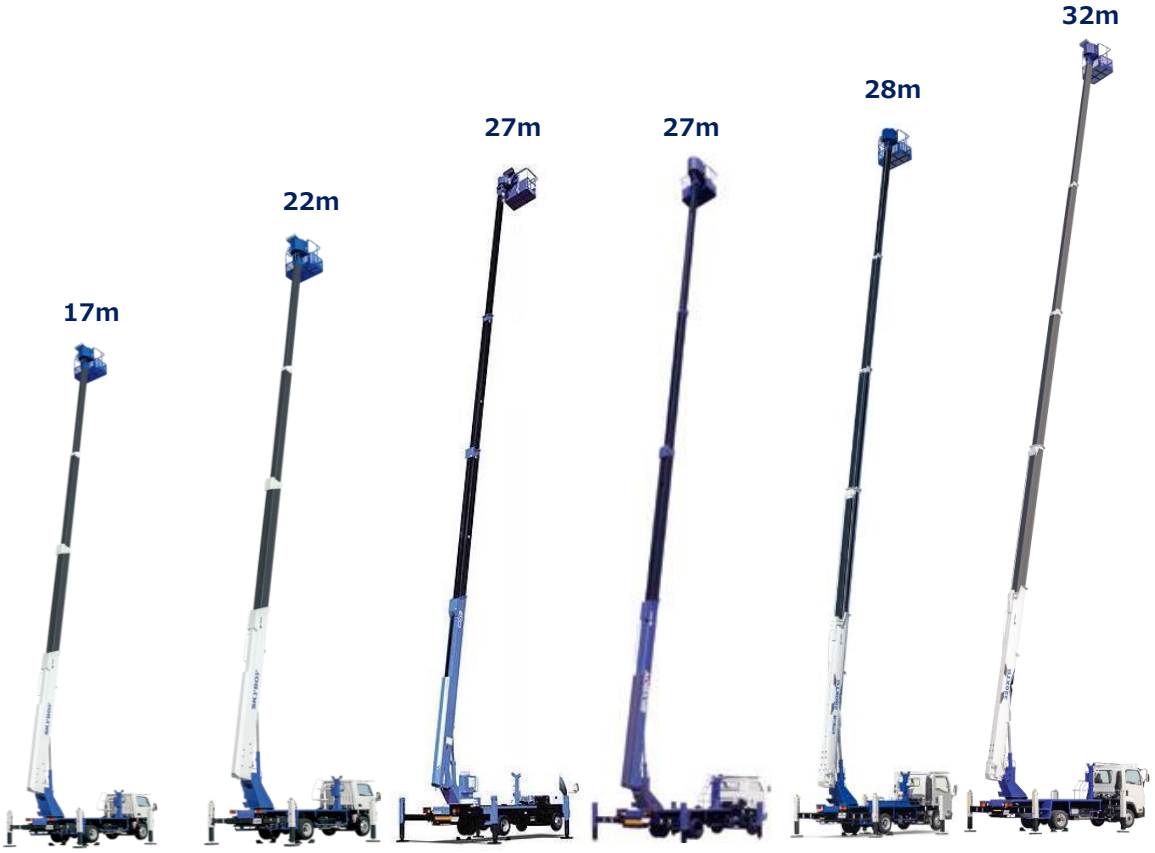

型　式			AT170TG	AT220TG	SK27A	AT-270TG	AT-280XTG	AT-320XTG
呼　称			17m	22m	27m	27m	28m	32m
			トラック高所作業車	トラック高所作業車	トラック高所作業車	トラック高所作業車	トラック高所作業車	トラック高所作業車
メーカー			タダノ	タダノ	アイチ	タダノ	タダノ	タダノ
走　行			タイヤ	タイヤ	タイヤ	タイヤ	タイヤ	タイヤ
作業床地上高	最大	m	17.0	22.4	27.0	27.0	28.0	32.0
積載荷重		kg	200kg又は2名	200kg又は2名	200kg又は2名	200kg又は2名	200kg又は2名	200Kg又は2名
最大作業半径		m	15.9	14.7	15.4	15.4	15.7	17.0
作業台寸法　長*幅*高		mm	700×1,200×960	700×1200×960	1,200×700×900	1,200×700×900	1,200×700×960	1,200×700×960
寸　法	全長L	mm	6,680	7,400	8,620	8,500	7,785	8,670
	全幅W	mm	1890	1,910	2,170	2,170	2,070	2,190
	全高H	mm	3,200	3,170	3,600	3,520	3,470	3,700
アウトリガ張出寸法		m	3.7	3.7	4.4	4.4	4.1	4.4
駆動方法			エンジン	エンジン	エンジン	エンジン	エンジン	エンジン
燃料			軽油	軽油	軽油	軽油	軽油	軽油
車両重量		kg	6,715	7,555	7,970	7,895	7,405	7,930
架装シャシ			3.0tクラス	3.0tクラス	4.0tクラス	4.0tクラス	3.5tクラス	4.0tクラス
起伏角度		度	-16～80	-16～80	-12～80	-12～80	-12～82	-12～82

高所作業車（９．９ｍ）

型　　式			AT-100TG
呼　　称			9.9m
			トラック高所作業車
メーカー			タダノ
走　　行			タイヤ
作業床地上高	最大	m	9.9
積載荷重		kg	200Kg又は2名
最大作業半径		m	7.6
作業台寸法　長×幅×高		mm	700×1,000×900
寸　　法	全長L	mm	4,810
	全幅W	mm	1,690
	全高H	mm	2,800
アウトリガ張出幅(設置占有幅)		m	1.49(1.69)
駆動方法			エンジン
燃　　料			軽油
車両重量		kg	6,435
架装シャシ			2.0tクラス
起伏角度		度	-17.5～80

■ 作業範囲図

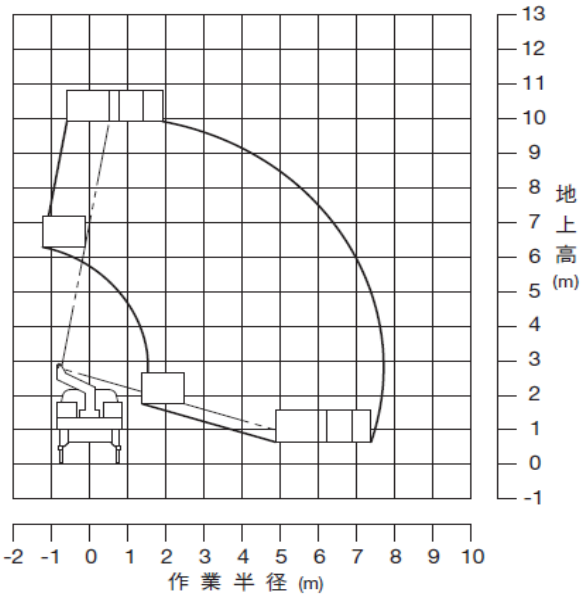

■ 外観図

単位（mm）

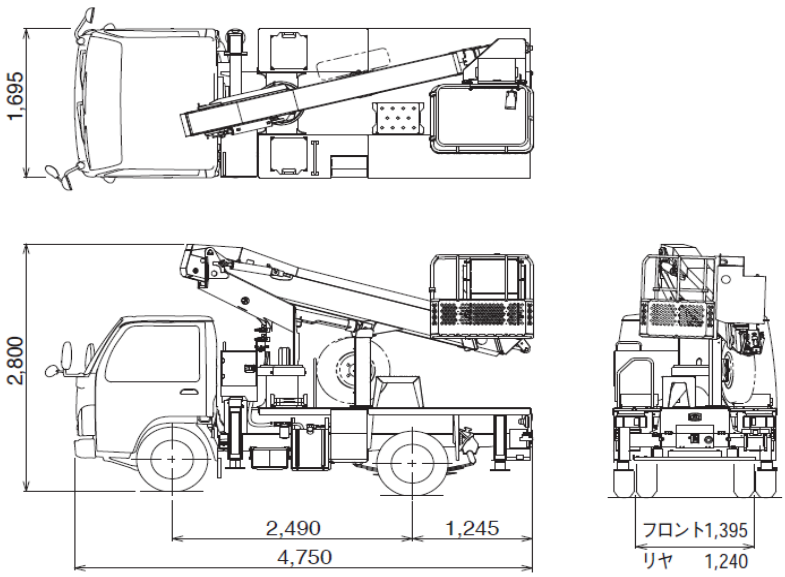

＊架装車により異なります。

注意　1.作業範囲は水平堅土上におけるもので、ブームのたわみは含んでいません。
（バスケットをスイングさせた時の状態を表しています）
2.作業範囲は全周同一です。

■ 主要諸元

AT-100TG	
■バスケット	
積載荷重	200kg又は2名
最大地上高	9.9m
最大作業半径	7.6m
内寸法(長さ×幅×深さ)	0.7m×1.0m×0.9m
スイング角度	左104°～右104°
■バスケット装置	
バスケット	パイプ製バスケットまたはFRP製バケット
自動水平装置	複動油圧式シリンダ上下連動式
スイング装置	電動モータ駆動歯車減速式
リモコン装置	電気式(有線)
■ブーム	
起伏角度/上げ速度	-17.5°～80°/25s
長さ/伸ばし速度	3.44m～7.13m/13s
旋回角度/旋回速度	360°連続/1.2min⁻¹{rpm}
形式	3段油圧同時伸縮式、箱形断面溶接構造
起伏装置	複動油圧シリンダ直押式
伸縮装置	複動油圧シリンダ直押式及びワイヤロープ式
旋回装置	油圧モータ駆動ウォーム歯車減速式、ボールベアリング式
■油圧ポンプ	ギヤポンプ
■作動油タンク容量	約37L
■アウトリガ	全油圧張り出し式 張出幅 フロント1.49m、リヤ1.49m
■最大ジャッキ反力	4,200kg
■操作装置	
上部(バスケット部)	ブーム旋回、ブーム起伏、ブーム伸縮、バスケットスイング、ブーム自動格納、エンジン始動･停止、アクセル(2速、オートアクセル)、アイドリングストップ入･切、フットスイッチ、緊急停止、非常用ポンプ、干渉規制解除、(アイドリングストップ選択･車両バッテリ電圧監視、緊急停止の各モニタ)
旋回台部	バスケット水平調整弁
下部(車両左側方)	ブーム旋回、ブーム起伏、ブーム伸縮、下部優先スイッチ、緊急停止(表示灯付)、非常スイッチ
下部(車両後端部)	ブーム旋回、ブーム起伏、ブーム伸縮、ブーム自動格納、下部優先スイッチ、エンジン始動･停止、アクセル(2速、オートアクセル)、緊急停止(表示灯付)、非常用ポンプ、アウトリガ自動張出･格納、アウトリガ個別
■制御装置	起伏･旋回速度制御装置、緩起動･緩停止装置、ストロークエンドクッション装置、バスケット･ブーム自動格納装置、オートアクセル装置(レバー及びスイッチ操作に連動)、ジャッキ自動張出･格納装置、アイドリングストップ装置
■安全装置	AMC(作動制御装置)[ブーム干渉防止機能付、自己診断機能付]、フットスイッチ(バスケット部)、操作レバーガード、安全ベルト用ロープ掛け、非常用ポンプ、緊急停止装置(表示灯付)、ジャッキインタロック装置、ブームインタロック装置、ジャッキインジケータ、油圧シリンダロック装置、シフトレバーインタロック装置、パーキングブレーキ警報装置、PTO切り忘れ警報装置、油圧安全弁、水準器
■標準装置	梯子収納、積算計(アワメータ)、テレマティクス用通信端末
■標準付属品	バケット内マット(バケット仕様のみ)、タイヤ歯止め(樹脂製)、敷板(ゴム製)
■オプション	作業灯(バスケット部)、100V電源取出口(定格100V-10A)[AT-121TGは標準装備]、タッチスイッチ、キャブ上デッキ、荷台付仕様、アウトリガ操作部照明、排出ガス浄化装置警報(バスケット部)、手すりガード、安全ベルト、敷板(木製)、工具、グリースポンプ
■架装対象車	2.0t車クラス

高所作業車（９．９ｍ）電工仕様

型　　式			AT-100TT
呼　　称			9.9m
			トラック高所作業車
メーカー			タダノ
走　　行			タイヤ
作業床地上高	最大	m	9.9
積載荷重		kg	200Kg又は2名
最大作業半径		m	7.6
作業台寸法　長×幅×高		mm	700×1,000×900
寸　　法	全長L	mm	4,810
	全幅W	mm	1,730
	全高H	mm	2,820
アウトリガ張出幅(設置占有幅)		m	1.49(1.73)
駆動方法			エンジン
燃　　料			軽油
車両重量		kg	5,865
架装シャシ			2.0tクラス
起伏角度		度	-17.5～80

■ 作業時の設置占有幅例

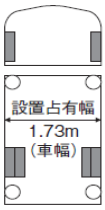

■ 外観図

単位(mm)

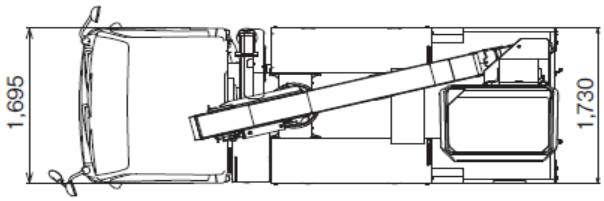

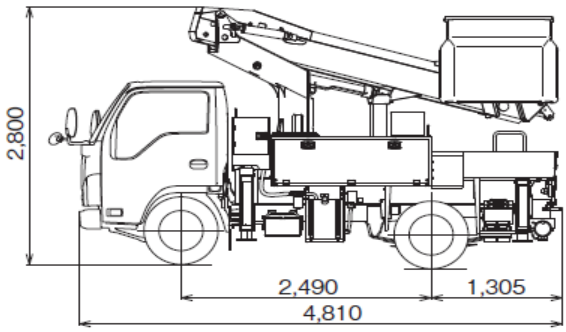

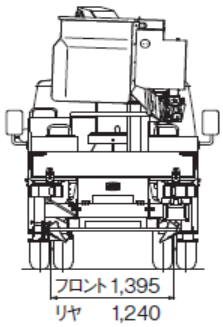

※架装車により異なります。

■ 作業範囲図

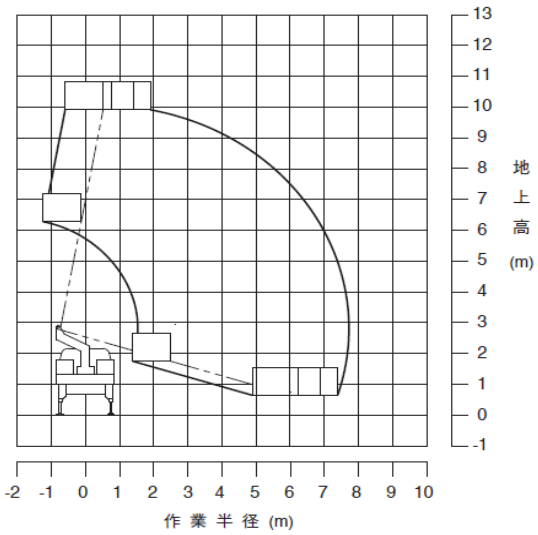

注意　1. 作業範囲は水平堅土上におけるもので、ブームのたわみは含んでいません。
（バケットをスイングさせた時の状態を表しています）
2. 作業範囲は全周同一です。

■ 主要諸元

		AT-100TT
バケット	積載荷重	200kg または2名
	最大地上高	9.9m
	最大作業半径	7.6m
	内寸法(長さ×幅×深さ)	0.7m×1.0m×0.9m
	スイング角度	左104°~右104°
バケット装置	バケット	FRP製
	自動水平装置	複動油圧シリンダ上下連動式
	スイング装置	電動モータ駆動歯車減速式
	リモコン装置	電気式(有線)
ブーム	起伏角度／上げ速度	-17.5°~80°/25s
	長さ	3.44m~7.13m
	伸ばし速度	3.69m/13s
	旋回角度／速度	360°連続/1.2min⁻¹{rpm}
	形式	3段油圧同時伸縮式、箱形断面溶接構造
	起伏装置	複動油圧シリンダ直押式
	伸縮装置	複動油圧シリンダ直押式及びワイヤロープ式
	旋回装置	油圧モータ駆動ウォーム歯車減速式、ボールベアリング式
油圧ポンプ		ギヤポンプ
作動油タンク容量		約37L
最大積載量		500kg（架装車により異なります）
アウトリガ	フロント	全油圧張り出し式 張出幅 1.49m
	リ　ヤ	全油圧張り出し式 張出幅 1.49m
	設置占有幅	1.73m(車幅)
	最大ジャッキ反力	4,200kg

操作装置	上 部(バケット部)	ブーム旋回、ブーム起伏、ブーム伸縮、バケットスイング、ブーム自動格納、エンジン始動・停止、アクセル(2速、オートアクセル)、緊急停止、非常用ポンプ、干渉規制解除[バッテリ、緊急停止の各モニタ]
	旋回台部	バケット水平調整弁
	下部(車両左側方)	ブーム旋回、ブーム起伏、ブーム伸縮、下部優先スイッチ、緊急停止(表示灯付)、非常スイッチ
	下部(車両後端部)	ブーム旋回、ブーム起伏、ブーム伸縮、ブーム自動格納、下部優先スイッチ、エンジン始動・停止、アクセル(2速、オートアクセル)、緊急停止(表示灯付)、非常用ポンプ、アウトリガ自動張出・格納、アウトリガ個別選択
制御装置		起伏・旋回速度制御装置、緩起動・緩停止装置、ストロークエンドクッション装置、バケット・ブーム自動格納装置、オートアクセル装置(レバー及びスイッチ操作に連動)、ジャッキ自動張出・格納装置
安全装置		AMC(作動制御装置)[ブーム干渉防止機能付、自己診断機能付]、安全ベルト用ロープ掛け、緊急停止装置(表示灯付)、ジャッキインタロック装置、ブームインタロック装置、油圧シリンダロック装置、シフトレバーインタロック装置、パーキングブレーキ警報装置、PTO切り忘れ警報装置、ジャッキインジケータ、油圧安全弁、非常用ポンプ、水準器
装備品		左右一段工具箱、梯子収納、積算計(アワメータ)、接地棒(リール付)
付属品		バケット内マット、タイヤ歯止め、敷板(ゴム製)
オプション		二段工具箱、工具箱上部物入れ、工具箱内引き出し、作業灯(バケット部)、車両後方確認装置(バックモニタ)、100V電源取出口(定格　100V-10A)、PTOフェールセーフ、傾斜地警報、ジャッキ操作警報、ジャッキ浮き警報、傾斜地用敷板、バケット用布カバー、ジャッキ自動水平張出、排出ガス浄化装置警報(バケット部)
架装対象車		2.0t車クラス

高所作業車（１２ｍ）前方格納

型　　式			AT-121TG-F
呼　　称			12m トラック高所作業車
メーカー			タダノ
走　行			タイヤ
作業床地上高	最大	m	12.2
積載荷重		kg	200Kg又は2名
最大作業半径		m	10.2
作業台寸法　長×幅×高		mm	700×1,000×900
寸　　法	全長L	mm	4,460
	全幅W	mm	1,880
	全高H	mm	3,180
アウトリガ張出幅(設置占有幅)		m	1.82(1.89)
駆動方法			エンジン
燃　　料			軽油
車両重量		kg	6,615
架装シャシ			2.0tクラス
起伏角度		度	-17.5～80

■ 作業時の設置占有幅例

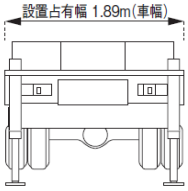

単位（mm）

■ 外観図

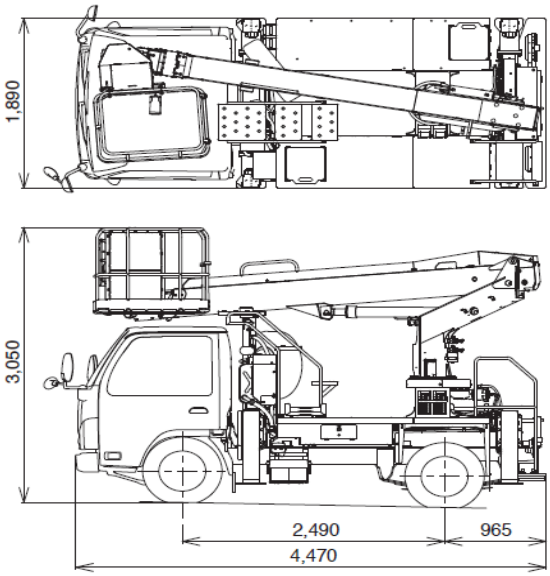

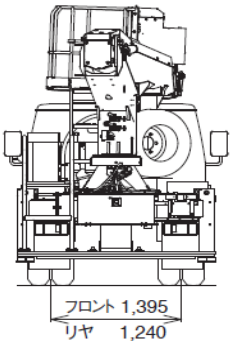

※架装車により異なります。

■ 作業範囲図

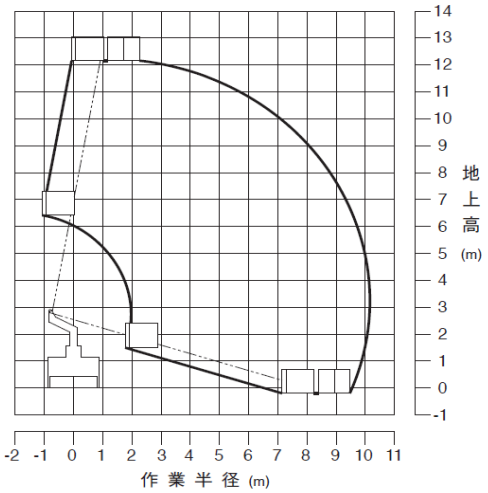

注意　1.作業範囲は水平堅土上におけるもので、ブームのたわみは含んでいません。
（バケットをスイングさせた時の状態を表しています）
2.作業範囲は全周同一です。

■ 主要諸元

バスケット	積載荷重	200kgまたは2名
	最大地上高	12.2m
	最大作業半径	10.2m
	内寸法(長さ×幅×深さ)	0.7m×1.0m×0.9m
	スイング角度	左104°~右104°
バスケット装置	バスケット	パイプ製バスケットまたはFRP製バケット
	自動水平装置	複動油圧式シリンダ
	スイング装置	電動モータ駆動歯車減速式
	リモコン装置	電気式(有線)
ブーム	起伏角度/上げ速度	-17.5°~80°/30s
	長さ/伸ばし速度	3.85m ~ 9.59m ／ 5.74m/28s
	旋回角度/速度	360° 連続 ／ 1.0min⁻¹ {rpm}
	形式	3段油圧同時伸縮式、箱形断面溶接構造
	起伏装置	複動油圧シリンダ直押式
	伸縮装置	複動油圧シリンダ直押式及びワイヤロープ式
	旋回装置	油圧モータ駆動ウォーム歯車減速式、ボールベアリング式
アウトリガ		全油圧張り出し式　張出幅 フロント1.82m、リヤ1.82m
設置占有幅		1.89m(車幅)
最大ジャッキ反力		3,600kg
油圧ポンプ		ギヤポンプ
作動油タンク容量		約43L

操作装置	バスケット部	ブーム旋回、ブーム起伏、ブーム伸縮、バスケットスイング、ブーム自動格納、エンジン始動・停止、アクセル(2速、オートアクセル)、フットスイッチ、緊急停止、非常用ポンプ、[車両バッテリ電圧監視、干渉、緊急停止の各モニタ]
	旋回台部	バスケット水平調整弁
	下部(車両後端部)	ブーム旋回、ブーム起伏、ブーム伸縮、ブーム自動格納、下部優先スイッチ、緊急停止(表示付)、非常用ポンプ、エンジン始動・停止、アクセル(2速、オートアクセル)、アウトリガ自動張出・格納、アウトリガ個別
	下部(車両左側方)	非常スイッチ
制御装置		起伏・旋回速度制御装置、緩起動・緩停止装置、ストロークエンドクッション装置、バスケット・ブーム自動格納装置、オートアクセル装置(レバー及びスイッチ操作に連動)、ジャッキ自動張出・格納装置
安全装置		AMC(作動制御装置)[ブーム干渉防止機能付、自己診断機能付]、墜落制止用器具用ロープ掛け、フットスイッチ(バスケット部)、操作レバーガード、緊急停止装置(表示灯付)、ジャッキインタロック装置、ブームインタロック装置、油圧シリンダロック装置、シフトレバーインタロック装置、パーキングブレーキ警報装置、PTO切り忘れ警報装置、ジャッキインジケータ、油圧安全弁、非常用ポンプ、水準器
標準装置		積算計(アワメータ)、テレマティクス用通信端末
標準付属品		バケット内マット(バケット仕様のみ)、タイヤ歯止め(樹脂製)、敷板(ゴム製)
オプション		作業灯(バスケット部)、100V電源取出口(定格100V-10A)、タッチスイッチ、荷台付仕様、下部操作部照明、ジャッキパッド、排出ガス浄化装置警報(バスケット部)、アイドリングストップ装置、墜落制止用器具、手すりガード、黄色マーカランプ、敷板(木製)、グリースポンプ、工具
最大積載量（荷台付き仕様）		150kg(架装車により異なります)
車両総重量		7t未満
架装対象車		2.0t車クラス

高所作業車（１２ｍ）後方格納

型　　式			AT-121TG-R
呼　　称			12m
			トラック高所作業車
メーカー			タダノ
走　　行			タイヤ
作業床地上高	最大	m	12.3
積載荷重		kg	200Kg又は2名
最大作業半径		m	10.2
作業台寸法　長×幅×高		mm	700×1,000×900
寸　法	全長L	mm	5,150
	全幅W	mm	1,890
	全高H	mm	2,810
アウトリガ張出幅(設置占有幅)		m	1.82(1.89)
駆動方法			エンジン
燃　　料			軽油
車両重量		kg	6,785
架装シャシ			2.0tクラス
起伏角度		度	-17.5～80

■ 作業時の設置占有幅例

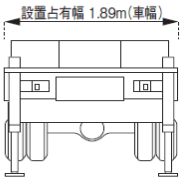

■ 外観図

単位（mm）

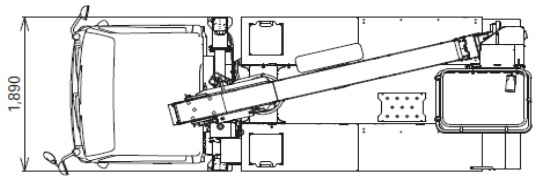

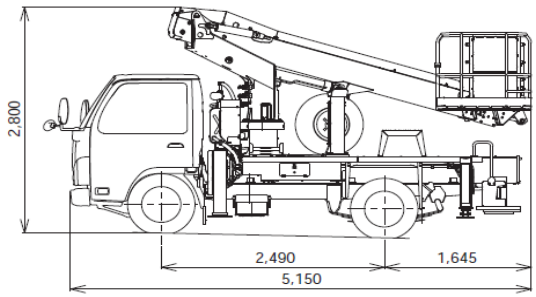

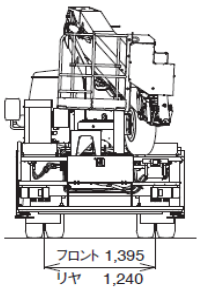

※架装車により異なります。

■ 作業範囲図

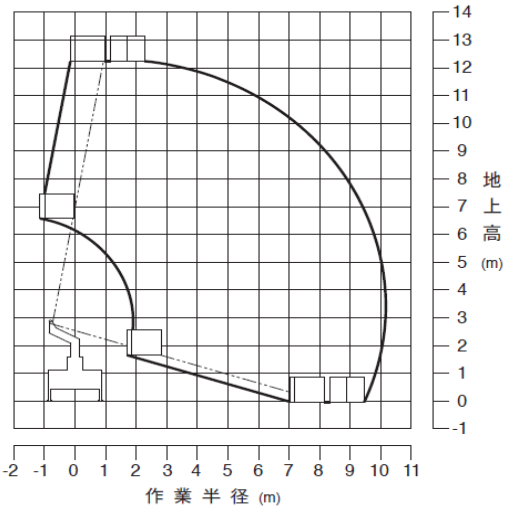

注意　1.作業範囲は水平堅土上におけるもので、ブームのたわみは含んでいません。
（バケットをスイングさせた時の状態を表しています）
2.作業範囲は全周同一です。

■ 主要諸元

バスケット	積載荷重	200kgまたは2名
	最大地上高	12.3m
	最大作業半径	10.2m
	内寸法(幅×長×深さ)	0.7m×1.0m×0.9m
	スイング角度	左104°～右104°
バスケット装置	バスケット	パイプ製バスケットまたはFRP製バケット
	自動水平装置	複動油圧式シリンダ
	スイング装置	電動モータ駆動歯車減速式
	リモコン装置	電気式(有線)
ブーム	起伏角度/上げ速度	-17.5°～80°/30s
	長さ/伸ばし速度	3.85m ～ 9.59m ／ 5.74m/28s
	旋回角度/速度	360° 連続 ／ 1.0min⁻¹ (rpm)
	形式	3段油圧同時伸縮式、箱形断面溶接構造
	起伏装置	複動油圧シリンダ直押式
	伸縮装置	複動油圧シリンダ直押式及びワイヤロープ式
	旋回装置	油圧モータ駆動ウォーム歯車減速式、ボールベアリング式
アウトリガ		全油圧張り出し式 張出幅 フロント1.82m、リヤ1.69m
設置占有幅		1.89m(車幅)
最大ジャッキ反力		4,200kg
油圧ポンプ		ギヤポンプ
作動油タンク容量		約43L

操作装置	バスケット部	ブーム旋回、ブーム起伏、ブーム伸縮、バスケットスイング、ブーム自動格納、エンジン始動-停止、アクセル(2速、オートアクセル)、フットスイッチ、緊急停止、非常用ポンプ、[車両バッテリ電圧監視、干渉、緊急停止の各モニタ]
	旋回台部	バスケット水平調整弁
	下部(車両後端部)	ブーム旋回、ブーム起伏、ブーム伸縮、ブーム自動格納、下部優先スイッチ、緊急停止(表示付)、非常用ポンプ、エンジン始動-停止、アクセル(2速、オートアクセル)、アウトリガ自動張出-格納、アウトリガ個別
	下部(車両左側方)	非常スイッチ
制御装置		起伏-旋回速度制御装置、緩走動-緩停止装置、ストロークエンドクッション装置、バスケット-ブーム自動格納装置、オートアクセル装置(レバー及びスイッチ操作に連動)、ジャッキ自動張出-格納装置
安全装置		AMC(作動制御装置)[ブーム干渉防止機能付、自己診断機能付]、墜落制止用器具用ロープ掛け、フットスイッチ(バスケット部)、操作レバーガード、緊急停止装置(表示灯付)、ジャッキインタロック装置、ブームインタロック装置、油圧シリンダロック装置、シフトレバーインタロック装置、パーキングブレーキ警報装置、PTO切り忘れ警報装置、ジャッキインジケータ、油圧安全弁、非常用ポンプ、水準器
標準装備		積算計(アワメータ)、テレマティクス用通信端末
標準付属品		バケット内マット(バケット仕様のみ)、タイヤ歯止め(樹脂製)、敷板(ゴム製)
オプション		作業灯(バスケット部)、100V電源取出口(定格100V-10A)、タッチスイッチ、荷台付仕様、下部操作部照明、ジャッキパッド、排出ガス浄化装置警報(バスケット部)、アイドリングストップ装置、墜落制止用器具、手すりガード、黄色マーカランプ、敷板(木製)、グリースポンプ、工具
最大積載量(荷台付き仕様)		150kg(架装車により異なります)
車両総重量		7t未満
架装対象車		2.0t車クラス

高所作業車（１２ｍ）後方格納

型　　式			SB12A
呼　　称			12m
			トラック高所作業車
メーカー			タダノ
走　　行			タイヤ
作業床地上高	最大	m	12.0
積載荷重		kg	200Kg又は2名
最大作業半径		m	9.9
作業台寸法　長×幅×高		mm	700×1,000×900
寸　　法	全長L	mm	5,110
	全幅W	mm	1,930
	全高H	mm	2,790
アウトリガ張出幅(設置占有幅)		mm	1.86(1.93)
駆動方法			エンジン
燃　　料			軽油
車両重量		kg	6,985
架装シャシ			2.0tクラス
起伏角度		度	-12～84

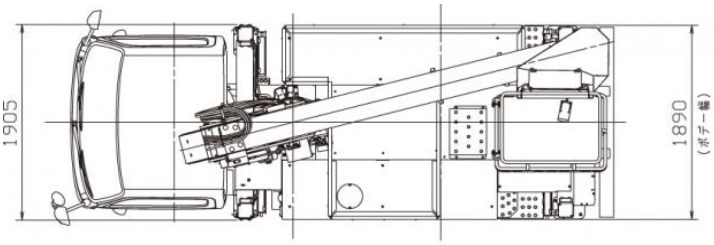

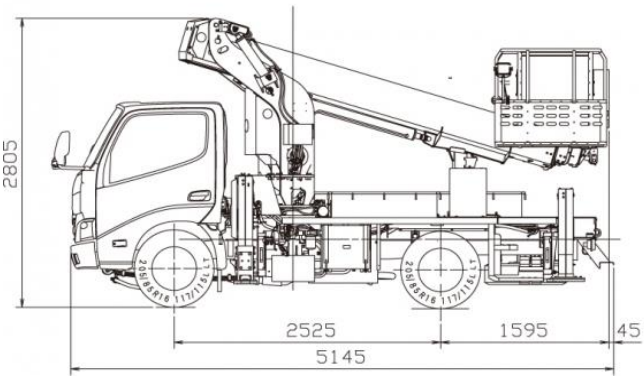

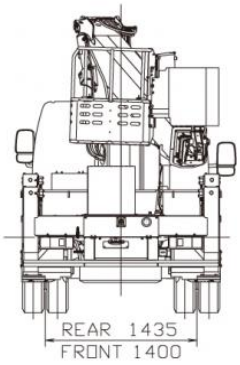

作業範囲図

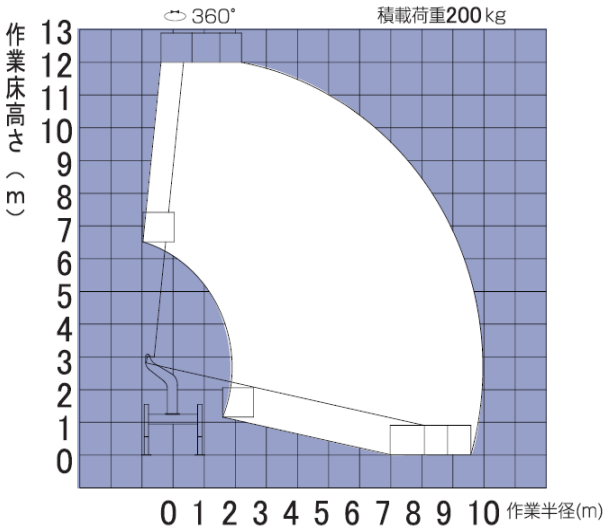

注 1. 作業範囲はジャッキを水平堅土上に設置したものです。
2. 作業範囲は全周同一です。
3. 作業範囲図はブームのたわみは考慮されておりません。

主要諸元

●架装型式・名称	
型式	SB12A
名称	高所作業車
●バスケット	
最大積載荷重(搭乗人員)	200kg(2名)
最大地上高	12.0m
最大作業半径	9.9m
内側寸法	1.0m×0.7m×0.9m (幅×奥行き×高さ)
首振角度	左105° ～ 右105°
●ブーム	
型式	直伸3段
ブーム長さ	3.93m～9.44m
伸縮ストローク	5.51m
伸縮速度	伸25s 縮20s
起伏角度	−12° ～ 84°
起伏速度	30s
旋回角度	360° (全旋回)
旋回速度	1.0rpm

●ジャッキ	
ジャッキ張幅	1860mm(前)　1710mm(後)
ジャッキストローク	525mm(前)　545mm(後)

●安全装置

油圧系安全装置(油圧安全弁・ジャッキ伸縮安全装置・ブーム起伏安全装置・ブーム伸縮安全装置・ バスケット平衡安全装置)　作動停止スイッチ　下部優先スイッチ　フートスイッチ　非常用ポンプ　補助ロープ掛け　ジャッキ・ブームインターロック装置　キャブ干渉防止装置

●その他装置

エンジン始動・停止装置(省エネ対応型)　オートアクセル　荷台枠　水準器　１００Ｖコンセント　ブーム自動格納　上部バランスシリンダロッド保護ブーツ　ゴム付きパットベース

●標準付属品

木製ジャッキベース　タイヤ輪止め　標準付属工具一式

●特別仕様

上部作業灯　ニュートラル検知インターロック装置　セーフティースイッチ　左１段工具箱右荷台枠　左右1段工具箱　アウトリガ注意灯　操作部照明　自動水平機能付きジャッキ自動張出装置　アース棒　アースリール　FRP拡底バケット

●車両諸元	
最大積載量	150kg(架装シャシ・仕様により異なります)
架装シャシ	3.0t　クラス

高所作業車（１５ｍ）

型　　式			AT-150S（Ⅱ）
呼　　称			15m
			トラック高所作業車
メーカー			タダノ
走　　行			タイヤ
作業床地上高	最大	m	14.8
積載荷重		kg	1,000
最大作業半径		m	10.9(100kg積載時)
作業台寸法　長×幅×高		mm	4,600×1,940×1,010
寸　　法	全長L	mm	6,640
	全幅W	mm	2,070
	全高H	mm	3,630
アウトリガ張出寸法		M	4.1
駆動方法			エンジン
燃　　料			軽油
車両重量		kg	7,065
架装シャシ			3.5tクラス
起伏角度		度	-17～79

■ 主要諸元

		AT-150S（Ⅱ）
デッキ	積載荷重	1,000kg
	最大地上高	14.8m
	最大作業半径	10.9m(100kg積載時)
	外寸法(長さ×幅×高さ)	4.6m×1.94m×1.01m
	旋回角度/旋回速度	360°連続／1.0min⁻¹(rpm)
デッキ装置	自動水平装置	複動油圧式シリンダ起伏シリンダ連動式
	旋回装置	油圧モータ駆動ウォーム歯車減速式、ボールベアリング式
ブーム	起伏角度/上げ速度	-17°~79°／46s
	長さ	4.6m~11.3m
	伸ばし速度	6.7m／42s
	旋回角度／速度	360°連続／1.0min⁻¹(rpm)
	形式	3段油圧同時伸縮式、箱形断面溶接構造
	起伏装置	複動油圧シリンダ直押式
	伸縮装置	複動油圧シリンダ直押式及びワイヤロープ式
	旋回装置	油圧モータ駆動ウォーム歯車減速式、ボールベアリング式
アウトリガ		全油圧式H型、箱形断面溶接構造、スライド・ジャッキ各個操作装置付
	張出幅	1.83m／2.59m／3.35m／4.1m
油圧ポンプ		ギヤポンプ
作動油タンク容量		約90L
操作装置	デッキ部	デッキ垂直・水平移動、ブーム旋回、ブーム伸縮、ブーム起伏、デッキ旋回、アクセル、緊急停止、自動格納、非常用ポンプ、デッキ水平調整、音量調整、エンジン始動・停止（モニタ機能:AMC限界、緊急停止、モーメント表示、AMC電源、AMC異常、ブーム格納位置、デッキ格納位置）
	旋回台部	ブーム旋回、ブーム伸縮、ブーム起伏、デッキ旋回、デッキ水平調整、自動格納、アクセル、非常用ポンプ、緊急停止、非常スイッチ（モニタ機能:デッキ旋回角度、ブーム長さ、ブーム旋回角度、ブーム起伏角度、アウトリガ張出幅、作業半径、緊急停止、AMC限界・異常）
	キャリヤ部	エンジン始動・停止、アクセル、アウトリガ張出・格納（アウトリガ張出モニタ）
制御装置		起伏速度制御装置、旋回速度制御装置、デッキ・ブーム自動格納装置、オートアクセル装置（レバー操作に連動）
安全装置		過負荷防止装置（AMC）、音声警報装置、車両・ブーム干渉防止装置、ブーム・デッキ干渉防止装置、フットスイッチ（デッキ部）、操作ボックスガード、操作レバーガード、非常用ポンプ、緊急停止装置（表示灯付）、ジャッキインタロック装置、ブームインタロック装置、アウトリガインジケータ、油圧シリンダロック装置、油圧安全弁、水準器
標準装置		積算計（アワメータ）
標準付属品		敷木、タイヤ歯止め
オプション		デッキ自動運転装置、デッキ車幅飛出防止装置、作業状態表示装置（地上高さ、作業半径、積載可能荷重）、干渉防止解除装置、電源取出(AC100V 10A)、キャブ上デッキ、作業灯（デッキ部）、ジャッキマーカーランプ、排出ガス浄化装置警報、安全ベルト、工具、グリースポンプ、発動発電機(100V、1.6kVA(50Hz/60Hz))、落下物防止ネット「アサガオ」仕様、ヘッドガード仕様
架装対象車		3.5t車級

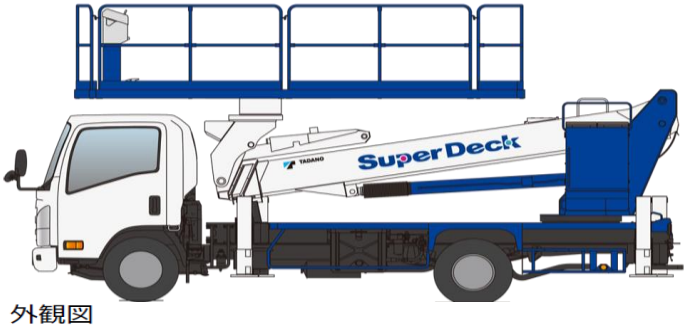

■ 外観図

単位（mm）

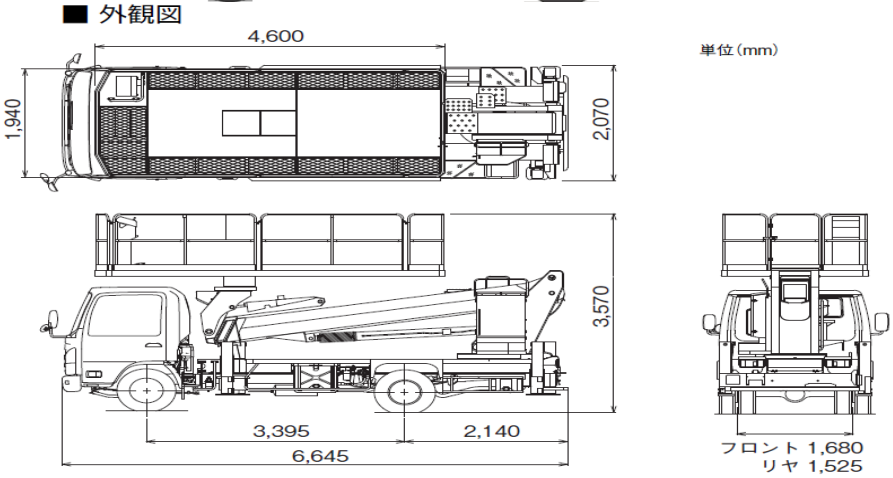

※架装車により異なります。

■ アウトリガ

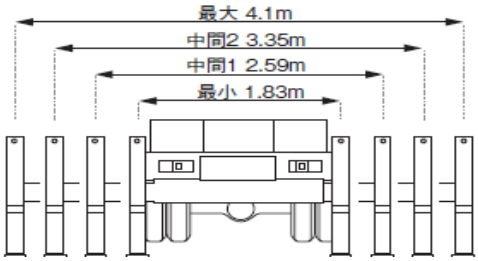

1車線規制での作業例

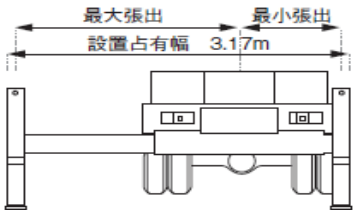

■ 作業範囲図

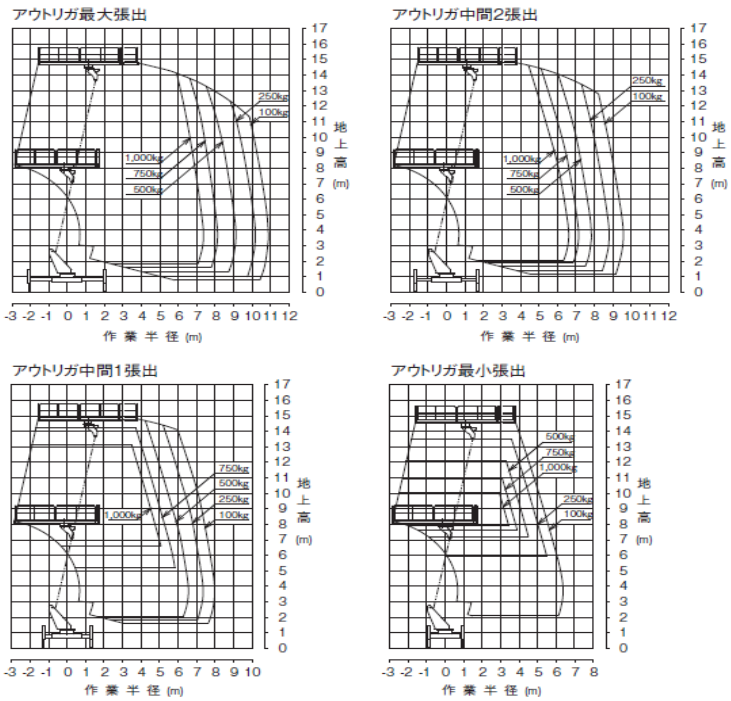

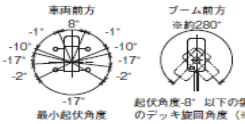

注意
1. 作業範囲は水平堅土上に於けるものでブームのたわみは含んでおりません。
2. 全アウトリガ最大張出時の性能は全周同一です。
3. 本機は、キャブやアウトリガ等とブーム、デッキとの干渉を避けるため、ブーム旋回位置により最小起伏角度が異なります。

※起伏角度-8° 以下の領域ではデッキ旋回角度の制限があります。

高所作業車（１７ｍ）

型　　式			AT-170TG
呼　　称			17m
			トラック高所作業車
メーカー			タダノ
走　行			タイヤ
作業床地上高	最大	m	17.2
積載荷重		kg	200Kg又は2名
最大作業半径		m	15.9
作業台寸法　長×幅×高		mm	700×1,200×960
寸　法	全長L	mm	6,680
	全幅W	mm	1,890
	全高H	mm	3,200
アウトリガ張出寸法		m	3.7
駆動方法			エンジン
燃　　料			軽油
車両重量		kg	6,715
架装シャシ			3.0tクラス
起伏角度		度	-16～80

作業時の設置占有幅例

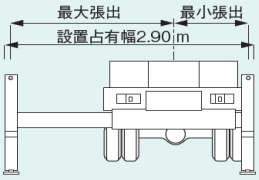

単位（mm）

■ 外観図

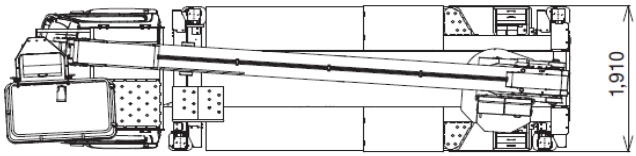

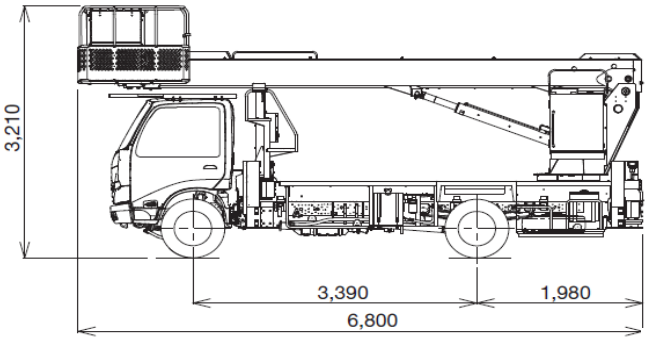

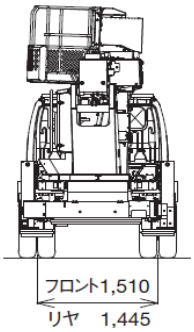

※架装車により異なります。

■ 作業範囲図

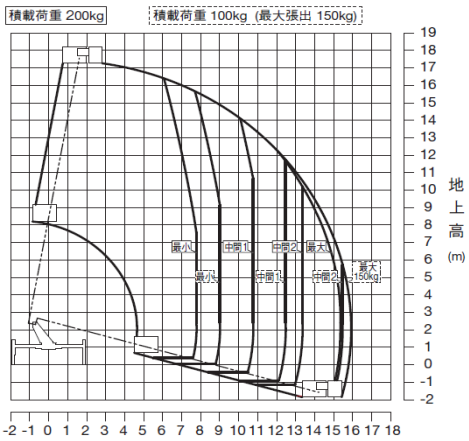

注:
1. 作業半径は水平堅土上におけるもので、ブームのたわみは含んでいません。
2. 最大,中間2,中間1,最小はアウトリガ張出幅を示します。
3. 作業範囲は左右方向におけるもので、前後方向はアウトリガ張出幅最大と同じです。
4. 旋回角度によって、作業範囲は下図のように連続的に変化します。

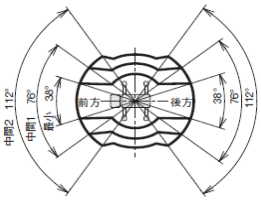

■ 主要諸元

バスケット	積載荷重	200kgまたは2名
	最大地上高	17.2m
	最大作業半径	15.9m
	内寸法（長さ×幅×深さ）	0.7m×1.2m×0.96m
	スイング角度	左97°～右103°
バスケット装置	バスケット	パイプ製
	自動水平装置	複動油圧シリンダ上下連動式
	スイング装置	電動モータ駆動歯車減速式
	リモコン装置	電気式（有線）
ブーム	起伏角度／上げ速度	-16°～80°/35s
	長さ	6.20m～15.40m
	伸ばし速度	9.20m/44s
	旋回角度／速度	360°連続/1.2min^{-1}{rpm}
	形式	3段油圧同時伸縮式、箱形断面溶接構造
	起伏装置	複動油圧シリンダ直押式
	伸縮装置	複動油圧シリンダ直押式及びワイヤロープ式
	旋回装置	油圧モータ駆動ウォーム歯車減速式、ボールベアリング式
油圧ポンプ		ギヤポンプ
作動油タンク容量		約63L

アウトリガ		全油圧式H型、箱形断面溶接構造、スライド･ジャッキ各個操作装置付
	張出幅	最大:3.7m、中間2:3.05m、中間1:2.42m、最小:1.67m
最大ジャッキ反力		4,000kg
操作装置	上部【バスケット部】	垂直･水平移動、ブーム旋回、ブーム伸縮、ブーム起伏、バスケットスイング、ブーム自動格納、エンジン始動･停止、アクセル（2速、オートアクセル）、アイドリングストップ入･切、フットスイッチ、緊急停止、非常用ポンプ、垂直･水平一個別切替［AMC限界、緊急停止、垂直･水平選択、個別選択、車両バッテリ電圧監視の各モニタ］
	旋回台部	ブーム旋回、ブーム伸縮、ブーム起伏、ブーム自動格納、アクセル（2速、オートアクセル）、緊急停止（表示灯付）、非常用ポンプ、非常スイッチ、バスケット水平調整、下部優先スイッチ
	下部【アウトリガ部】	アウトリガ張出･格納、エンジン始動･停止、アクセル（2速、オートアクセル）、非常用ポンプ、緊急停止（表示灯付）
制御装置		垂直･水平移動装置、起伏･旋回速度制御装置、緩起動･緩停止装置、ストロークエンドクッション装置、バスケット･ブーム自動格納装置、オートアクセル装置（レバー及びスイッチ操作に連動）、アイドリングストップ装置
安全装置		AMC（過負荷防止装置、ブーム干渉防止機能付、自己診断機能付）、フットスイッチ【バスケット部】、操作レバーガード、安全ベルト用ロープ掛け、非常用ポンプ、緊急停止装置（表示灯付）、ジャッキインタロック装置、ブームインタロック装置、アウトリガインジケータ、油圧シリンダロック装置、シフトレバーインタロック装置、パーキングブレーキ警報装置、PTO切り忘れ警報装置、油圧安全弁、水準器
装備品		積算計（アワメータ）、テレマティクス用通信端末
標準付属品		敷板（ゴム製）、タイヤ歯止め（樹脂製）
オプション		作業灯（LED仕様）【バスケット部】、100V電源取出口（定格100V-10A）、タッチスイッチ、起伏シリンダ用ブーツ、下部比例操作装置、敷板（木製）、安全ベルト、工具、グリースポンプ、黄色マーカランプ（LED仕様）、アウトリガ操作部照明、排出ガス浄化装置警報【バスケット部】、手すりガード
架装対象車		3.0t車クラス

高所作業車（２０ｍ）スーパーデッキ

型　式			AT-200S（Ⅱ）
呼　称			20mｽｰﾊﾟｰﾃﾞｯｷ トラック高所作業車
メーカー			タダノ
走　行			タイヤ
作業床地上高	最大	m	19.7
積載荷重		kg	1,000
最大作業半径		m	11.4(100kg積載時)
作業台寸法　長×幅×高		mm	4,600×1,940×1,010
寸　法	全長L	mm	7,505
	全幅W	mm	2,170
	全高H	mm	3,600
アウトリガ張出寸法		M	1.94/3.0/4.1/4.4
駆動方法			エンジン
燃　料			軽油
車両重量		kg	7,065
架装シャシ			3.5tクラス
起伏角度/上げ速度		度/s	-17～79/61s

カタログ AT-200S

主要諸元 AT-200S

■ 主要諸元

		AT-200S(Ⅱ)
デッキ	積載荷重	1,000kg
	最大地上高	19.7m
	最大作業半径	11.4m(100kg積載時)
	外寸法(長さ×幅×手すり高さ)	4.6m×1.94m×1.01m
	旋回角度／旋回速度	360°連続／0.9min⁻¹{rpm}
デッキ装置	自動水平装置	複動油圧式シリンダ起伏シリンダ連動式
	旋回装置	油圧モータ駆動ウォーム歯車減速式、ボールベアリング式
ブーム	起伏角度／上げ速度	-17°～79°／61s
	長さ	5.41m～16.21m
	伸ばし速度	10.8m／56s
	旋回角度／速度	360°連続／0.8min⁻¹{rpm}
	形式	4段油圧同時伸縮式、箱形断面溶接構造
	起伏装置	複動油圧シリンダ直押式
	伸縮装置	複動油圧シリンダ直押式及びワイヤロープ式
	旋回装置	油圧モータ駆動ウォーム歯車減速式、ボールベアリング式
アウトリガ		全油圧式H型、箱形断面溶接構造、スライド･ジャッキ各個操作装置付
	張出幅	1.94m／3.0m／4.1m／4.4m
油圧ポンプ		ギヤポンプ
作動油タンク容量		約90L
操作装置	デッキ部	デッキ垂直･水平移動、ブーム旋回、ブーム伸縮、ブーム起伏、デッキ旋回、アクセル、緊急停止、自動格納、非常用ポンプ、デッキ水平調整、音量調整、エンジン始動･停止、〔モニタ機能:AMC限界、緊急停止、モーメント表示、AMC電源、AMC異常、ブーム格納位置、デッキ格納位置〕
	旋回台部	ブーム旋回、ブーム伸縮、ブーム起伏、デッキ旋回、デッキ水平調整、自動格納、アクセル、非常用ポンプ、緊急停止、非常スイッチ〔モニタ機能:デッキ旋回角度、ブーム長さ、ブーム旋回角度、ブーム起伏角度、アウトリガ張出幅、作業半径、緊急停止、AMC限界･異常〕
	キャリヤ部	エンジン始動･停止、アクセル、アウトリガ張出･格納〔アウトリガ張出モニタ〕
制御装置		起伏速度制御装置、旋回速度制御装置、デッキ･ブーム自動格納装置、オートアクセル装置(レバー操作に連動)
安全装置		過負荷防止装置(AMC)、音声警報装置、車両･ブーム干渉防止装置、ブーム･デッキ干渉防止装置、フットスイッチ(デッキ部)、操作ボックスガード、操作レバーガード、非常用ポンプ、緊急停止装置(表示灯付)、ジャッキインタロック装置、ブームインタロック装置、アウトリガインジケータ、油圧シリンダロック装置、油圧安全弁、水準器
標準装置		積算計(アワメータ)、テレマティクス通信端末
標準付属品		盤木、タイヤ歯止め
オプション		デッキ自動運転装置、デッキ車幅飛出防止装置、作業状態表示装置(地上高さ、作業半径、積載可能荷重)、干渉防止解除装置、電源取出(AC 100V 10A)、キャブ上デッキ、作業灯(デッキ部)、ジャッキマーカーランプ、排出ガス浄化装置警報、墜落制止用器具、工具、グリースポンプ、発動発電機(100V、1.6kVA(50Hz/60Hz))
架装対象車		3.5t車級

■ 外観図

単位（mm）

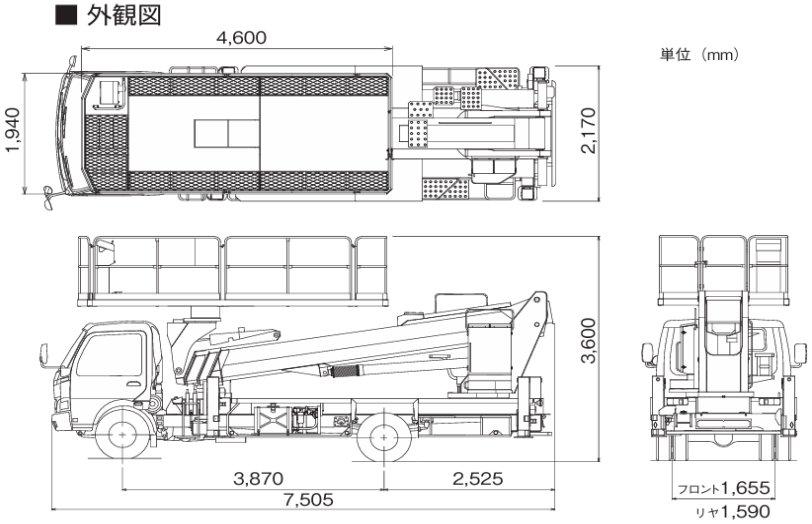

※架装車により異なります。

■ アウトリガ

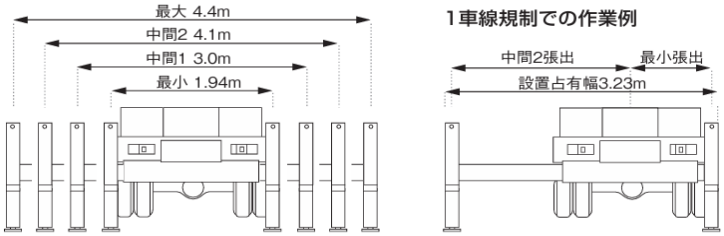

■ 作業範囲図

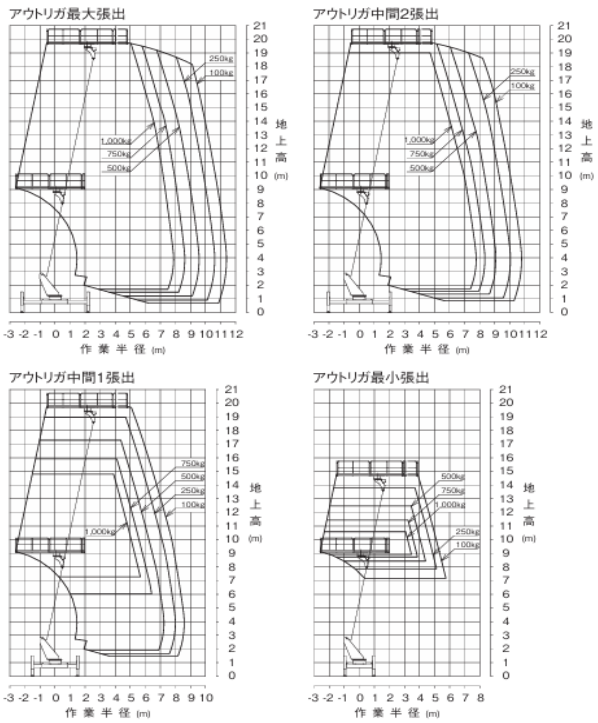

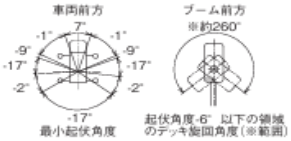

注意

1.作業範囲は水平堅土上に於けるものでブームのたわみは含んでおりません。
2.全アウトリガ最大張出時の性能は全周同一です。
3.本機は、キャブやアウトリガ等とブーム、デッキとの干渉を避けるため、ブーム旋回位置により最小起伏角度が異なります。

※起伏角度-6°以下の領域ではデッキ旋回角度の制限があります。

高所作業車（２２ｍ）

型　　式			AT-220TG
呼　　称			22m
			トラック高所作業車
メーカー			タダノ
走　行			タイヤ
作業床地上高	最大	m	22.4
積載荷重		kg	200Kg又は2名
最大作業半径		m	14.7
作業台寸法　長×幅×高		mm	700×1,200×960
寸　　法	全長L	mm	7,400
	全幅W	mm	1,910
	全高H	mm	3,170
アウトリガ張出寸法		m	3.7
駆動方法			エンジン
燃　　料			軽油
車両重量		kg	7,555
架装シャシ			3.0tクラス
起伏角度		度	-16～80

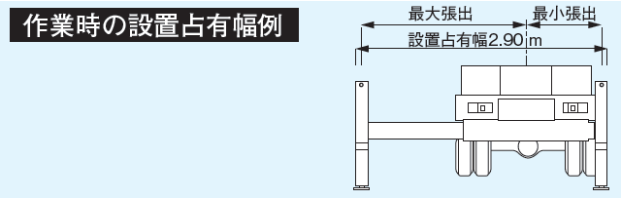

■ 外観図

単位（mm）

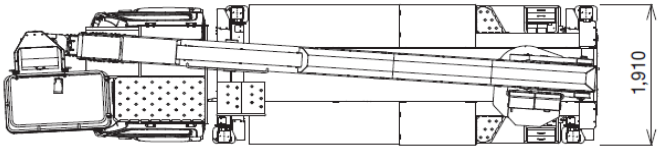

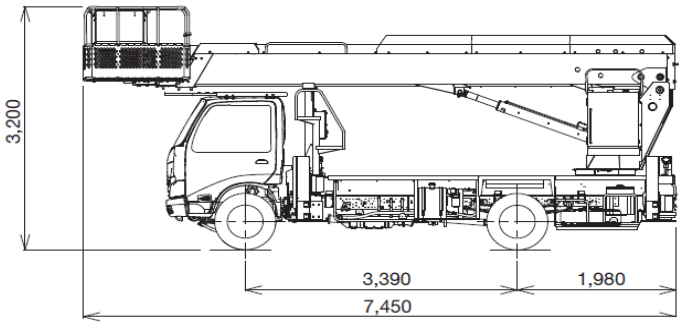

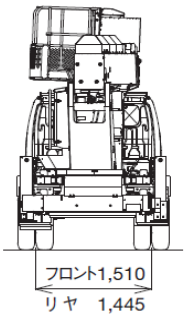

※架装車により異なります。

■ 作業範囲図

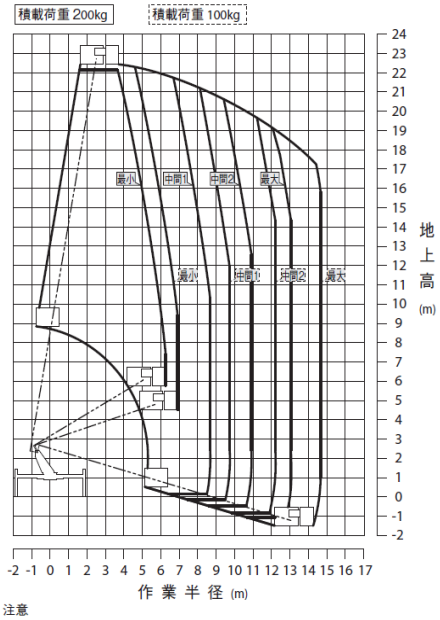

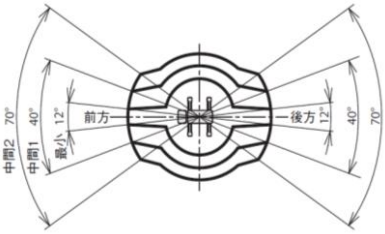

注意
1. 作業半径は水平堅土上におけるもので、ブームのたわみは含んでいません。
2. 最大,中間2,中間1,最小はアウトリガ張出幅を示します。
3. 作業範囲は左右方向におけるもので、前後方向はアウトリガ張出幅最大と同じです。
4. 旋回角度によって、作業範囲は下図のように連続的に変化します。

■ 主要諸元

バスケット	積載荷重	200kgまたは2名
	最大地上高	22.4m
	最大作業半径	14.7m
	内寸法（長さ×幅×深さ）	0.7m×1.2m×0.96m
	スイング角度	左97°~右103°
バスケット装置	バスケット	パイプ製バスケットまたはFRP製バスケット
	自動水平装置	複動油圧式シリンダ上下連動式
	スイング装置	電動モータ駆動歯車減速式
	リモコン装置	電気式（有線）
ブーム	起伏角度／上げ速度	-16°~80°/50s
	長さ	6.85m~20.65m
	伸ばし速度	13.80m/50s
	旋回角度／速度	360°連続/1.0min⁻¹{rpm}
	形式	4段油圧同時伸縮式、箱形断面溶接構造
	起伏装置	複動油圧シリンダ直押式
	伸縮装置	複動油圧シリンダ直押式及びワイヤロープ式
	旋回装置	油圧モータ駆動ウォーム歯車減速式、ボールベアリング式
油圧ポンプ		ギヤポンプ
作動油タンク容量		約63L
アウトリガ		全油圧式H型、箱形断面溶接構造、スライド・ジャッキ各個操作装置付
	張出幅	最大:3.7m、中間2:3.05m、中間1:2.42m、最小:1.67m
最大ジャッキ反力		4,400kg

操作装置	上部【バスケット部】	垂直・水平移動、ブーム旋回、ブーム伸縮、ブーム起伏、バスケットスイング、ブーム自動格納、エンジン始動・停止、アクセル（2速、オートアクセル）、アイドリングストップ入・切、フットスイッチ、緊急停止、非常用ポンプ、垂直・水平一個別切替［AMC限界、緊急停止、垂直・水平選択、個別選択、車両バッテリ電圧監視の各モニタ］
	旋回台部	ブーム旋回、ブーム伸縮、ブーム起伏、ブーム自動格納、アクセル（2速、オートアクセル）、緊急停止（表示灯付）、非常用ポンプ、非常スイッチ、バスケット水平調整、下部優先スイッチ
	下部【アウトリガ部】	アウトリガ張出・格納、エンジン始動・停止、アクセル（2速、オートアクセル）、非常用ポンプ、緊急停止（表示灯付）
制御装置		垂直・水平移動装置、起伏・旋回速度制御装置、緩起動・緩停止装置、ストロークエンドクッション装置、バスケット・ブーム自動格納装置、オートアクセル装置（レバー及びスイッチ操作に連動）、アイドリングストップ装置
安全装置 装備品		AMC（過負荷防止装置、ブーム干渉防止機能付、自己診断機能付）、フットスイッチ【バスケット部】、操作レバーガード、安全ベルト用ロープ掛け、非常用ポンプ、緊急停止装置（表示灯付）、ジャッキインタロック装置、ブームインタロック装置、アウトリガインジケータ、油圧シリンダロック装置、シフトレバーインタロック装置、パーキングブレーキ警報装置、PTO切り忘れ警報装置、油圧安全弁、水準器
標準付属品		積算計（アワメータ）、テレマティクス用通信端末
		敷板（ゴム製）、タイヤ歯止め（樹脂製）
オプション		作業灯（LED仕様）【バスケット部】、100V電源取出口（定格100V-10A）、タッチスイッチ、起伏シリンダ用ブーツ、下部比例操作装置、敷板（木製）、安全ベルト、工具、グリースポンプ、黄色マーカランプ（LED仕様）、アウトリガ操作部照明、排出ガス浄化装置警報【バスケット部】、手すりガード
架装対象車		3.0t車クラス

高所作業車（２７ｍ）

型　　式			SK27A
呼　　称			27m
			トラック高所作業車
メーカー			ｱｲﾁｺｰﾎﾟﾚｰｼｮﾝ
走　　行			タイヤ
作業床地上高	最大	m	27.0
積載荷重		kg	200Kg又は2名
最大作業半径		m	15.4
作業台寸法　長×幅×高		mm	1200×700×900
寸　　法	全長L	mm	8,620
	全幅W	mm	2,170
	全高H	mm	3,600
アウトリガ張出寸法		m	4.4
駆動方法			エンジン
燃　　料			軽油
車両重量		kg	7,940
架装シャシ			4.0tクラス
起伏角度		度	-12～80

車両寸法図（SK27A）

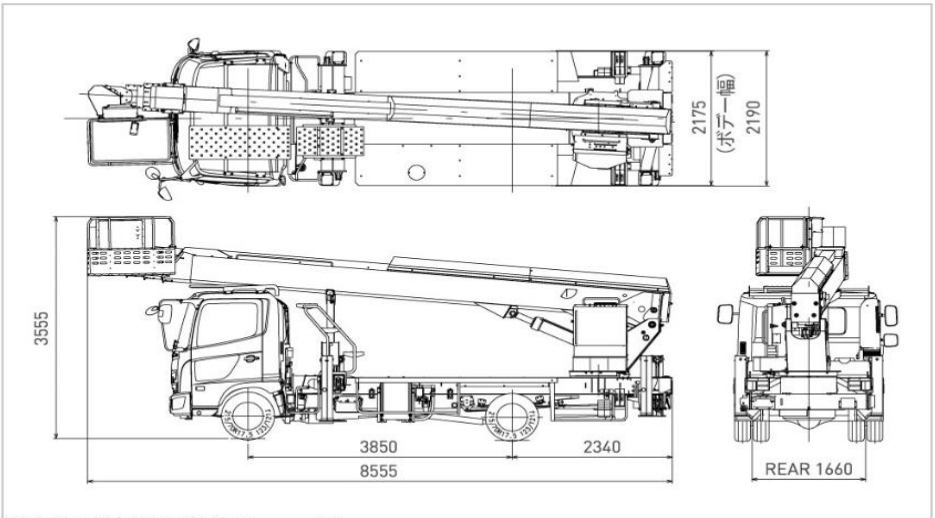

※車両寸法図の単位はmmです。

作業範囲図と俯瞰図（SK27A）

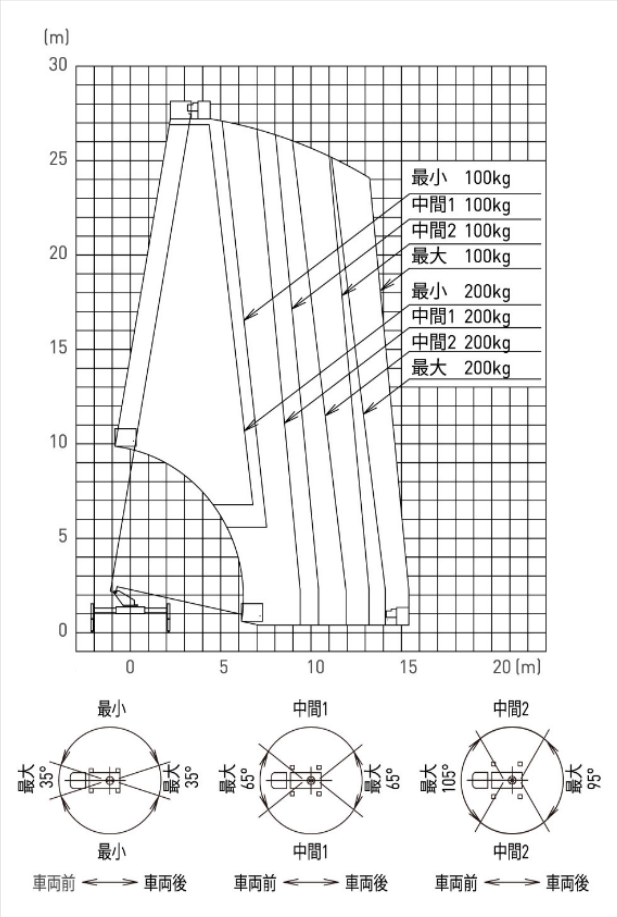

※アウトリガー最大張出時の作業範囲は全周同一です。
※アウトリガー張出幅が最小、中間1、中間2の場合は、ブームの旋回角度に応じて作業範囲が変化します。
詳細は、俯瞰図をご参照ください。

主要諸元

型式・名称		
型　式		SK27A
名　称		高所作業車
バスケット		
最大積載荷重（搭乗人員）		200kg（2名）
最大地上高		27.0m
最大作業半径（100kg積載時）		15.4m
内側寸法（長さ×幅×高さ）		1.2m×0.7m×0.9m
首振角度		左95°～右100°
ブーム		
型　式		4段同時伸縮方式
ブーム長さ		8.1m～25.7m
伸縮ストローク		17.6m
伸縮速度（伸・縮）		60s
起伏角度		-12°～80°
起伏速度（上・下）	上部操作	50s
	下部操作	80s
旋回装置		
旋回角度		360°（全旋回）
旋回速度	上部操作	1.0rpm
	下部操作	0.5rpm
アウトリガー		
アウトリガー張幅	最小	2.0m～2.8m
	中間1	2.8m～3.6m
	中間2	3.6m～4.3m
	最大	4.3m～4.4m
アウトリガーストローク		1.2m
ジャッキストローク		0.6m

高所作業車（２７ｍ）

型　　式			AT-270TG
呼　　称			27m
			トラック高所作業車
メーカー			タダノ
走　　行			タイヤ
作業床地上高	最大	m	27
積載荷重		kg	200Kg又は2名
最大作業半径		m	15.4
作業台寸法　長×幅×高		mm	700×1,200×900
寸　　法	全長L	mm	8,500
	全幅W	mm	2,170
	全高H	mm	3,520
アウトリガ張出寸法		m	4.4
駆動方法			エンジン
燃　　料			軽油
車両重量		kg	7,895
架装シャシ			4.0tクラス
起伏角度		度	-12～80

■外観図

単位(mm)　　※架装車により異なります。

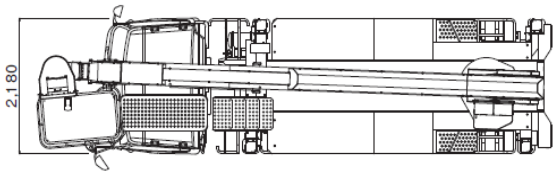

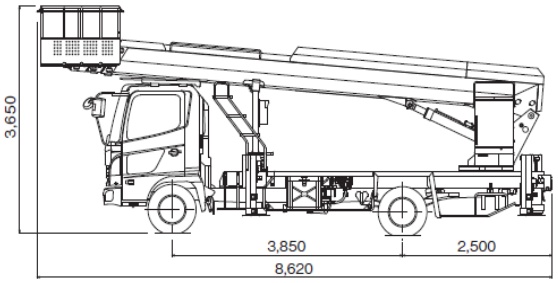

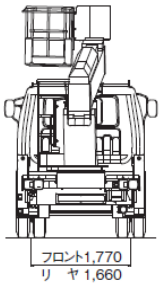

■作業範囲図

積載荷重100kg

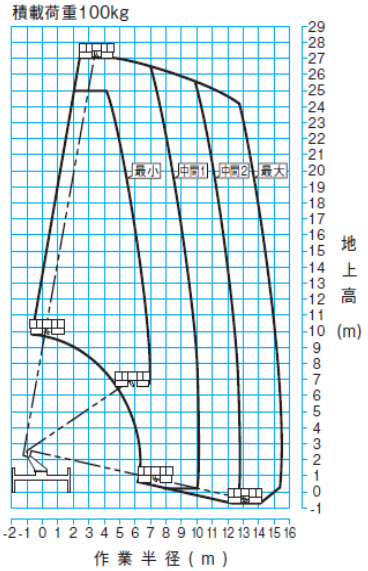

積載荷重200kg

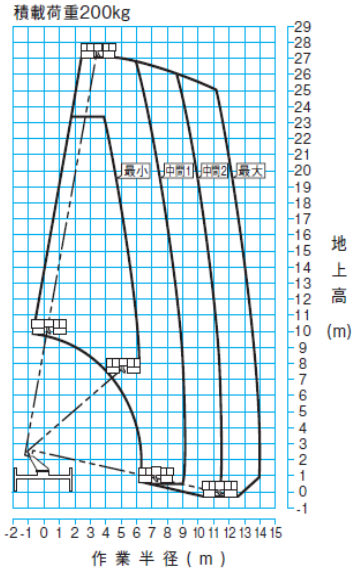

■作業時の設置占有幅例

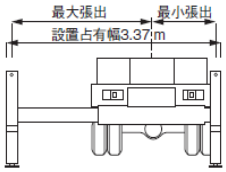

注意
1.作業半径は水平堅土上におけるもので、ブームのたわみは含んでいません。
2.最大、中間2、中間1、最小はアウトリガ張出幅を示します。
3.作業範囲は左右方向におけるもので、前後方向はアウトリガ張出幅最大と同じです。
4.旋回角度によって、作業範囲は下図のように連続的に変化します。

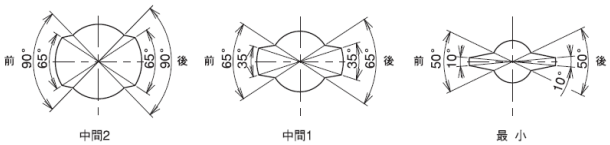

■主要諸元

バスケット	積載荷重	200kg又は2名
	最大地上高	27.0m
	最大作業半径	15.4m
	内寸法(長さ×幅×深さ)	0.7m×1.2m×0.9m
	スイング角度	左97°～右103°
バスケット装置	バスケット	パイプ製
	自動水平装置	複動油圧シリンダ上下連動式
	スイング装置	電動モータ駆動歯車減速式
	リモコン装置	電気式(有線)
ブーム	起伏角度／上げ速度	-12°～80°/50s
	長さ	8.0m～25.52m
	伸ばし速度	17.52m/60s
	旋回角度／速度	360°連続／1.0min⁻¹{rpm}
	形式	4段油圧同時伸縮式、箱形断面溶接構造
	起伏装置	複動油圧シリンダ直押式
	伸縮装置	複動油圧シリンダ直押式及びワイヤロープ式
	旋回装置	油圧モータ駆動ウォーム歯車減速式、ボールベアリング式
油圧ポンプ		ギヤポンプ
作動油タンク容量		約110L
アウトリガ		全油圧式H型、箱形断面溶接構造、スライド・ジャッキ各個操作装置付
	張出幅	最大:4.4m、中間2:3.6m、中間1:2.84m、最小:1.94m
最大ジャッキ反力		4,800kg
操作装置	(上部)バスケット部	垂直・水平移動、ブーム旋回、ブーム伸縮、ブーム起伏、バスケットスイング、ブーム自動格納、エンジン始動・停止、アクセル(2速、オートアクセル)、緊急停止、非常用ポンプ、垂直・水平一個別切替 [AMC限界、緊急停止、垂直・水平選択、個別選択の各モニタ]
	旋回台部	ブーム旋回、ブーム伸縮、ブーム起伏、ブーム自動格納、アクセル(2速、オートアクセル)、緊急停止(表示灯付)、非常用ポンプ、非常スイッチ、バスケット水平調整、下部操作スイッチ
	(上部)アウトリガ部	アウトリガ張出・格納、エンジン始動・停止、アクセル(2速、オートアクセル)
制御装置		垂直・水平移動装置、起伏・旋回速度制御装置、緩起動・緩停止装置、ストロークエンドクッション装置、バスケット・ブーム自動格納装置、オートアクセル装置(レバー及びスイッチ操作に連動)
安全装置		AMC(過負荷防止装置、ブーム干渉防止機能付、自己診断機能付)、フットスイッチ(バスケット部)、手すりガード、操作レバーガード、安全ベルト用ロープ掛け、非常用ポンプ、緊急停止装置(表示灯付)、ジャッキインタロック装置、ブームインタロック装置、アウトリガインジケータ、油圧シリンダロック装置、シフトレバーインタロック装置、パーキングブレーキ警報装置、PTO切り忘れ警報装置、油圧安全弁、水準器
装備品		積算計(アワメータ)
標準付属品		盤木(ゴム製)、タイヤ歯止め(樹脂製)
オプション		作業灯(バスケット部)、100V電源取出口(定格100V-10A)、タッチスイッチ、起伏シリンダ用ブーツ、下部比例操作装置、盤木(木製)、安全ベルト、工具、グリースポンプ、黄色マーカランプ、アウトリガ部照明、排出ガス浄化装置警報(バスケット部)
架装対象車		4.0t車クラス

高所作業車（２８ｍ）

型　式			AT-280XTG
呼　称			28m
			トラック高所作業車
メーカー			タダノ
走行			タイヤ
作業床地上高	最大	m	28
積載荷重		kg	200Kg又は2名
最大作業半径		m	15.7
作業台寸法　長×幅×高		mm	700×1,200×960
寸　法	全長L	mm	7,785
	全幅W	mm	2,070
	全高H	mm	3,470
アウトリガ張出寸法		m	4.1
駆動方法			エンジン
燃料			軽油
車両重量		kg	7,405
架装シャシ			3.5tクラス
起伏角度		度	-12～82

カタログ
AT-280XTG

動画
AT-280XTG

■ 外観図　単位（mm）　※架装車により異なります。

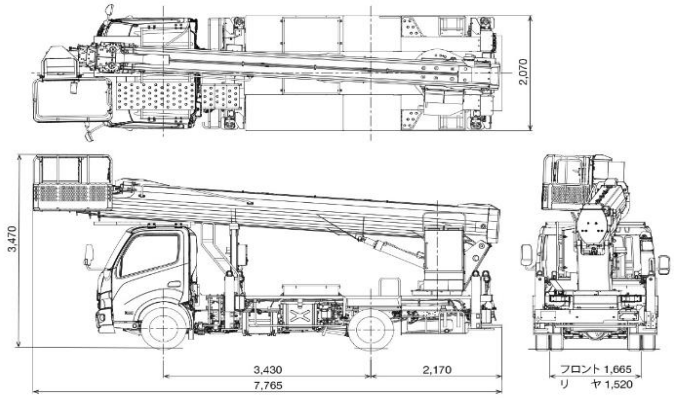

■ 作業範囲図

作業床最大地上高：28.0m　最大作業半径：15.7m　積載荷重：200kgまたは2名

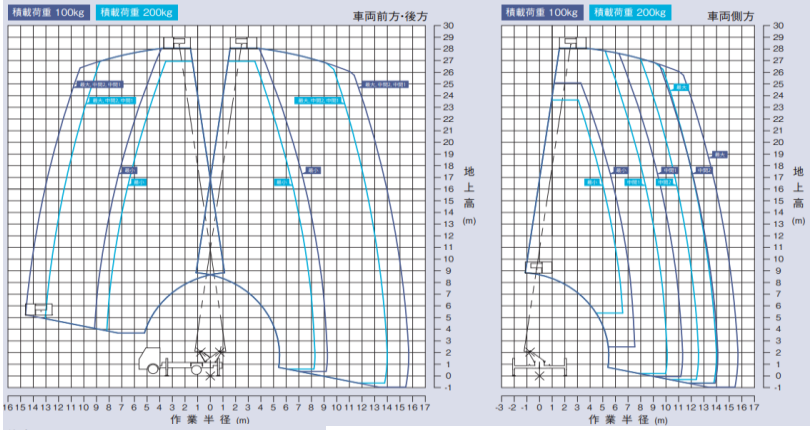

注意

1. 作業範囲は水平堅土上におけるもので、ブームのたわみは含んでいません。
2. 最大、中間2、中間1、最小はアウトリガ張出幅を示します。
3. 旋回角度によって、作業範囲は下図のように連続的に変化します。

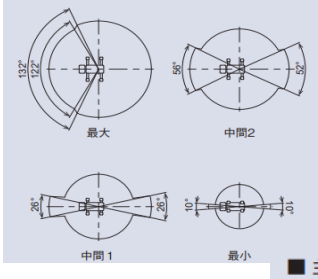

■ 作業時の設置占有幅例

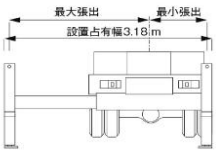

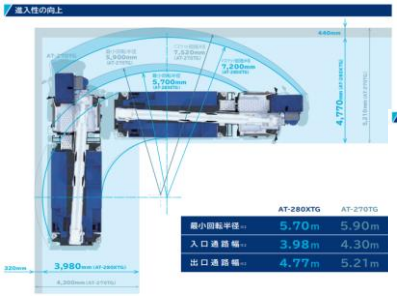

	AT-280XTG	AT-270TG
最小回転半径	5.70m	5.90m
入口通路幅	3.98m	4.30m
出口通路幅	4.77m	5.21m

	AT-280XTG	AT-270TG
車両総重量	7.5t未満	8t未満
運転免許	準中型免許	中型免許8t限定

	AT-280XTG	AT-270TG
設置占有幅	3.18m	3.39m
設置占有面積	24.7m²	29.3m²

AT-270TGより ※2

全 長：−865mm

全 高：−180mm

全 幅：−120mm

■ 主要諸元

バスケット	積載荷重	200kg または 2名
	最大地上高	28.0m
	最大作業半径	15.7m
	内寸法(長さ×幅×深さ)	0.7m × 1.2m × 0.96m
	スイング角度	左 97°～右103°
バスケット装置	バスケット	パイプ製(扉付き)
	自動水平装置	複動油圧シリンダ上下連動式
	スイング装置	電動モータ駆動歯車減速式
	リモコン装置	電気式(有線)
ブーム	起伏角度/上げ速度	-12°～82°/50s
	長さ／伸ばし速度	7.10m～26.52m/67s
	旋回角度／速度	360°連続/1.0min⁻¹(rpm)
	形式	5段油圧同時伸縮式、多角形断面溶接構造
	起伏装置	複動油圧シリンダ直押式
	伸縮装置	複動油圧シリンダ直押式及びワイヤロープ式
	旋回装置	油圧モータ駆動ウォーム歯車減速式、ボールベアリング式
油圧ポンプ		ギヤポンプ
作動油タンク容量		約110L
アウトリガ		全油圧式H型、箱形断面溶接構造、スライド・ジャッキ各個操作装置付、最大:4.1m、中間2:3.6m、中間1:2.84m、最小:1.83m
最大ジャッキ反力		4.750kg

操作装置	上部【バスケット部】	垂直・水平移動、ブーム旋回、ブーム伸縮、ブーム起伏、バスケットスイング、ブーム自動格納、エンジン始動・停止、アクセル(2速、オートアクセル)、緊急停止、フットスイッチ、アイドリングストップ入・切、非常用ポンプ、垂直・水平一個別切替（AMC限界、緊急停止、垂直・水平選択、個別選択、車両バッテリ電圧監視の各モニタ）
	旋回台部	ブーム旋回、ブーム伸縮、ブーム起伏、ブーム自動格納、アクセル(2速、オートアクセル)、緊急停止(表示灯付)、非常用ポンプ、非常スイッチ、バスケット水平調整、下部優先スイッチ
	下部【アウトリガ部】	アウトリガ張出・格納、エンジン始動・停止、アクセル(2速、オートアクセル)、非常用ポンプ、緊急停止(表示灯付)
制御装置		垂直・水平移動装置、起伏・旋回速度制御装置、緩起動・緩停止装置、ストロークエンドクッション装置、バスケット・ブーム自動格納装置、オートアクセル装置(レバー及びスイッチ操作に連動)、アイドリングストップ装置
安全装置		過負荷防止装置(AMC)［ブーム干渉防止機能付、自己診断機能付］、墜落制止用器具用ロープ掛け、フットスイッチ(バスケット部)、操作レバーガード、非常用ポンプ、緊急停止装置(表示灯付)、ジャッキインタロック装置、ブームインタロック装置、アウトリガインジケータ、油圧シリンダロック装置、シフトレバーインタロック装置、パーキングブレーキ警報装置、PTO切り忘れ警報装置、油圧安全弁、水準器
装備品		積算計(アワメータ)、テレマティクス用通信端末
標準付属品		盤木(ゴム製)、タイヤ歯止め(樹脂製)
オプション		バスケット部作業灯(LED)、100V電源取出口(定格100V-10A)、タッチスイッチ、墜落制止用器具、下部比例制御操作装置、工具、グリースポンプ、盤木(木製)、タイヤ歯止め(ゴム製)、黄色マーカランプ(LED)、アウトリガ操作部照明(LED)、排出ガス浄化装置警報(バスケット部)、手すりガード
架装対象車		3.5t車クラス

高所作業車（３２Ｍ）

型　　式			AT-320XTG
呼　　称			32m
			トラック高所作業車
メーカー			タダノ
走　　行			タイヤ
作業床地上高	最大	m	32.0
積載荷重		kg	200Kg又は2名
最大作業半径		m	17.0
作業台寸法　長×幅×高		mm	700×1,200×960
寸　法	全長L	mm	8,670
	全幅W	mm	2,190
	全高H	mm	3,700
アウトリガ張出寸法		m	4.4
駆動方法			エンジン
燃　　料			軽油
車両重量		kg	7,930
架装シャシ			4.0tクラス
起伏角度		度	-12～82

■ 作業範囲図

作業床最大地上高　32.0m
最大作業半径　17.0m
積載荷重　200kg又は2名

積載荷重 200kg　積載荷重 100kg

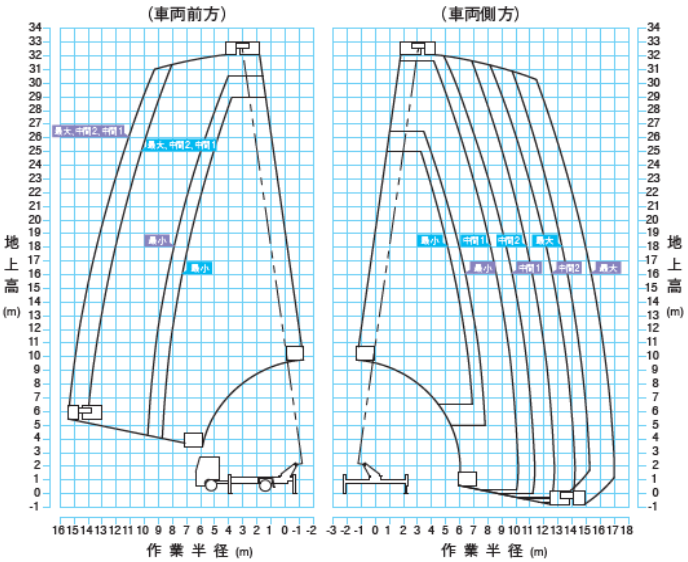

注意
1. 作業範囲は水平堅土上におけるもので、ブームのたわみは含んでいません。
2. 最大、中間2、中間1、最小はアウトリガ張出幅を示します。
3. 作業範囲は車両前方と車両側方におけるもので、後方はアウトリガ最大、中間2、中間1張出時は(車両側方)最大性能、最小張出時は(車両前方)最小性能となります。
4. 旋回角度によって、作業範囲は右図のように連続的に変化します。

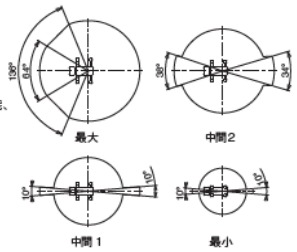

■ 外観図

単位(mm)

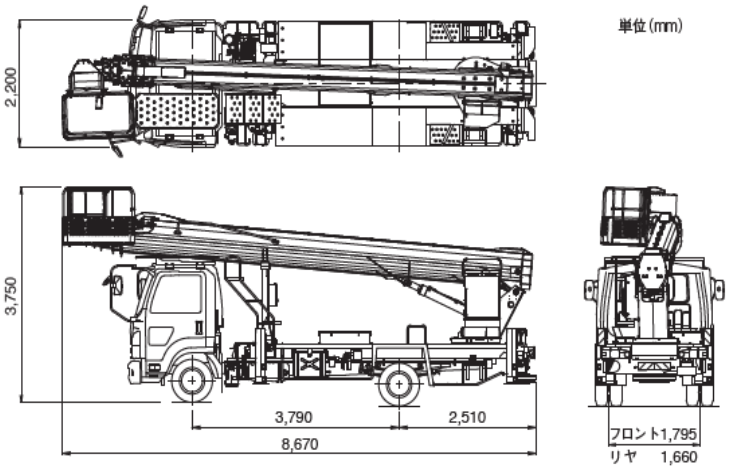

※架装車により異なります。

■ 作業時の設置占有幅例

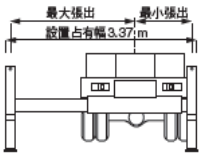

■ 主要諸元

		AT-320XTG
バスケット	積載荷重	200kg又は2名
	最大地上高	32.0m
	最大作業半径	17.0m
	内寸法(長さ×幅×深さ)	0.7m × 1.2m × 0.96m
	スイング角度	左 97°～右103°
バスケット装置	バスケット	パイプ製
	自動水平装置	複動油圧シリンダ上下連動式
	スイング装置	電動モータ駆動歯車減速式
	リモコン装置	電気式(有線)
ブーム	起伏角度/上げ速度	−12°～82°/50s
	長さ／伸ばし速度	8.00m～30.52m/77s
	旋回角度／速度	360°連続/1.0min^{-1}(rpm)
	形式	5段油圧同時伸縮式、多角形断面溶接構造
	起伏装置	複動油圧シリンダ直押式
	伸縮装置	複動油圧シリンダ直押式及びワイヤロープ式
	旋回装置	油圧モータ駆動ウォーム歯車減速式、ボールベアリング式
油圧ポンプ		ギヤポンプ
作動油タンク容量		約110L
アウトリガ		全油圧式H型、箱形断面溶接構造、スライド・ジャッキ各個操作装置付、最大: 4.4m、中間2: 3.6m、中間1: 2.84m、最小: 1.94m
最大ジャッキ反力		4,800kg
油圧ポンプ		ギヤポンプ
作動油タンク容量		約110L
アウトリガ		全油圧式H型、箱形断面溶接構造、スライド・ジャッキ各個操作装置付、最大: 4.4m、中間2: 3.6m、中間1: 2.84m、最小: 1.94m
最大ジャッキ反力		4,800kg
操作装置	上部【バスケット部】	垂直・水平移動、ブーム旋回、ブーム伸縮、ブーム起伏、バスケットスイング、ブーム自動格納、エンジン始動・停止、アクセル(2速、オートアクセル)、緊急停止、フットスイッチ、アイドリングストップ入・切、非常用ポンプ、垂直・水平一個別切替　(AMC限界、緊急停止、垂直・水平選択、個別選択、車両バッテリ電圧監視の各モニタ)
	旋回台部	ブーム旋回、ブーム伸縮、ブーム起伏、ブーム自動格納、アクセル(2速、オートアクセル)、緊急停止(表示灯付)、非常用ポンプ、非常スイッチ、バスケット水平調整、下部優先スイッチ
	下部【アウトリガ部】	アウトリガ張出・格納、エンジン始動・停止、アクセル(2速、オートアクセル)、非常用ポンプ、緊急停止(表示灯付)
制御装置		垂直・水平移動装置、起伏・旋回速度制御装置、緩起動・緩停止装置、ストロークエンドクッション装置、バスケット・ブーム自動格納装置、オートアクセル装置(レバー及びスイッチ操作に連動)、アイドリングストップ装置
安全装置		(AMC)過負荷防止装置[ブーム干渉防止機能付、自己診断機能付]、墜落制止用器具用ロープ掛け、フットスイッチ(バスケット部)、操作レバーガード、非常用ポンプ、緊急停止装置(表示灯付)、ジャッキインタロック装置、ブームインタロック装置、アウトリガインジケータ、油圧シリンダロック装置、シフトレバーインタロック装置、パーキングブレーキ警報装置、PTO切り忘れ警報装置、油圧安全弁、水準器
装備品		積算計(アワメータ)、テレマティクス用通信端末
標準付属品		盤木(ゴム製)、タイヤ歯止め(樹脂製)
オプション		作業灯(バスケット部)、100V電源取出口(定格100V-10A)、タッチスイッチ、墜落制止用器具、下部比例制御操作装置、工具、グリースポンプ、盤木(木製)、タイヤ歯止め(ゴム製)、黄色マーカランプ、アウトリガ操作部照明、排出ガス浄化装置警報(バスケット部)、手すりガード
架装対象車		4.0t車クラス